«ՌԻԳՐՈՒՊ» ՍՊԸ
«RIGROUP» LLC
«РИГРУП» ООО

Լիցենզիայի համար՝ ՔՊԼ-000727

ԱՇԽԱՏԱՆՔԱՅԻՆ ՆԱԽԱԳԻԾ

Օբյեկտ՝ **Երևան քաղաքի Շենգավիթ վարչական շրջանի Չեխով 36 շենքի բակի բարեկարգման աշխատանքներ**

Հասցե՝ **Չեխովի 36 շենքի բակ**

Պատվիրատու՝ **Երևանի քաղաքապետարան**

«ՌԻԳՐՈՒՊ» ՍՊԸ տնօրեն Ռ. Իգիթյան

Երևան 2026թ.

ԻՐԱՎԻՃԱԿԱՅԻՆ ՀԱՏԱԿԱԳԻԾ Մ1:2000

ԱՆՎԱՆԱՑԱՆԿ

Անվանում	N
Անվանացանկ,բացատրագիր,իրավիճակային հատակագիծ Մ1:2000	Ճ-1
Գլխավոր հատակագիծ Մ1:500	Ճ-2
Հատակագիծ/Չափագրություն Մ1:200	Ճ-3
Չափակապման հատակագիծ Մ1:200	Ճ-4
Բարեկարգման հատակագիծ Մ1:200	Ճ-5
Հանգույցներ Մ1:10	Ճ-6
Հանգույցներ Մ1:10	Ճ-7
Նստարան Մ1:25	Ճ-8
Թեքահարթակի կտրվածք/հանգույց Մ1:10	Ճ-9
Քարե պարիսպ Մ1:50	Ճ-10
Ֆուտբոլի դաշտիմետաղականցանկապատ Մ1:50	Ճ-11
Ֆուտբոլի դաշտի նյութերի ամփոփ մասնագիր	Ճ-12

ԲԱՑԱՏՐԱԳԻՐ

Նախագծով նախատեսվում է ք.Երևան, Շենգավիթ վարչական շրջան, Չեխովի 36 շենքի բակի բարեկարգման աշխատանքներ:
Նախատեսվում է ապամոնտաժել, գոյություն ունեցող մետաղական ավտոտնակները , քանդել բոլոր եզրաքարերը,մետաղական ցանկապատերը,բետոնե տոմետը,ասֆալտե և բետոնե ծածկույթները:
Նախագծով նախատեսվում է կառուցել համակցված դաշտ,նախատեսված՝ ֆուտբոլի և բասկետբոլի համար,հետևյալ չափերով՝ 21x12մ,վազքուղղու իրականացում ռետինե ծածկույթով, նոր նստարանների, աղբամանների տեղադրում, բետոնե ձևավոր սալիկներով(Հին քաղաք տիպի) նոր անցուղիների իրականացում, խաղահրապարակի իրականացում ,մարզասարքերի տեղադրում, քարե պարսպի սվաղում և նկարազարդում:
Բակի ամբողջ տարածքը նախատեսվում է կանաչապատել և տեղադրել մետաղական բազրիքներ ըստ նախագծի:

RIGroup

Պատվիրատու՝

Երևանի քաղաքապետարան

ՏՆՕՐԵՆ

Ռ. ԻԳԻԹՅԱՆ

ՃԱՐՏԱՐԱՊԵՏ

Վ. ԱԶՈՅԱՆ

Կ. ԹԻՐԱԲՅԱՆ

ՆԱԽԱԳԾԵՑ

Վ. ԳՐԻԳՈՐՅԱՆ

ՃԱՐՏԱՐԱՊԵՏԱԿԱՆ ՄԱՍ

ԱՆՎԱՆՈՒՄԸ

ԵՐԵՎԱՆ ՔԱՂԱՔԻ ՇԵՆԳԱՎԻԹ ՎԱՐՉԱԿԱՆ ՇՐՋԱՆԻ ՉԵԽՈՎԻ 36 ՇԵՆՔԻ ԲԱԿԻ ԲԱՐԵԿԱՐԳՄԱՆ ՆԱԽԱԳԻԾ

ՀԱՎԵԼՅԱԼ ԻՆՖՈՐՄԱՑԻԱ

ԱՆՎԱՆԱՑԱՆԿ, ԲԱՑԱՏՐԱԳԻՐ, ԻՐԱՎԻՃԱԿԱՅԻՆ ՀԱՏԱԿԱԳԻԾ Մ1:2000

ՓՈՒԼ	ԹԵՐԹ	ԹԵՐԹԵՐ
ԱՆ	1	12

RIGroup

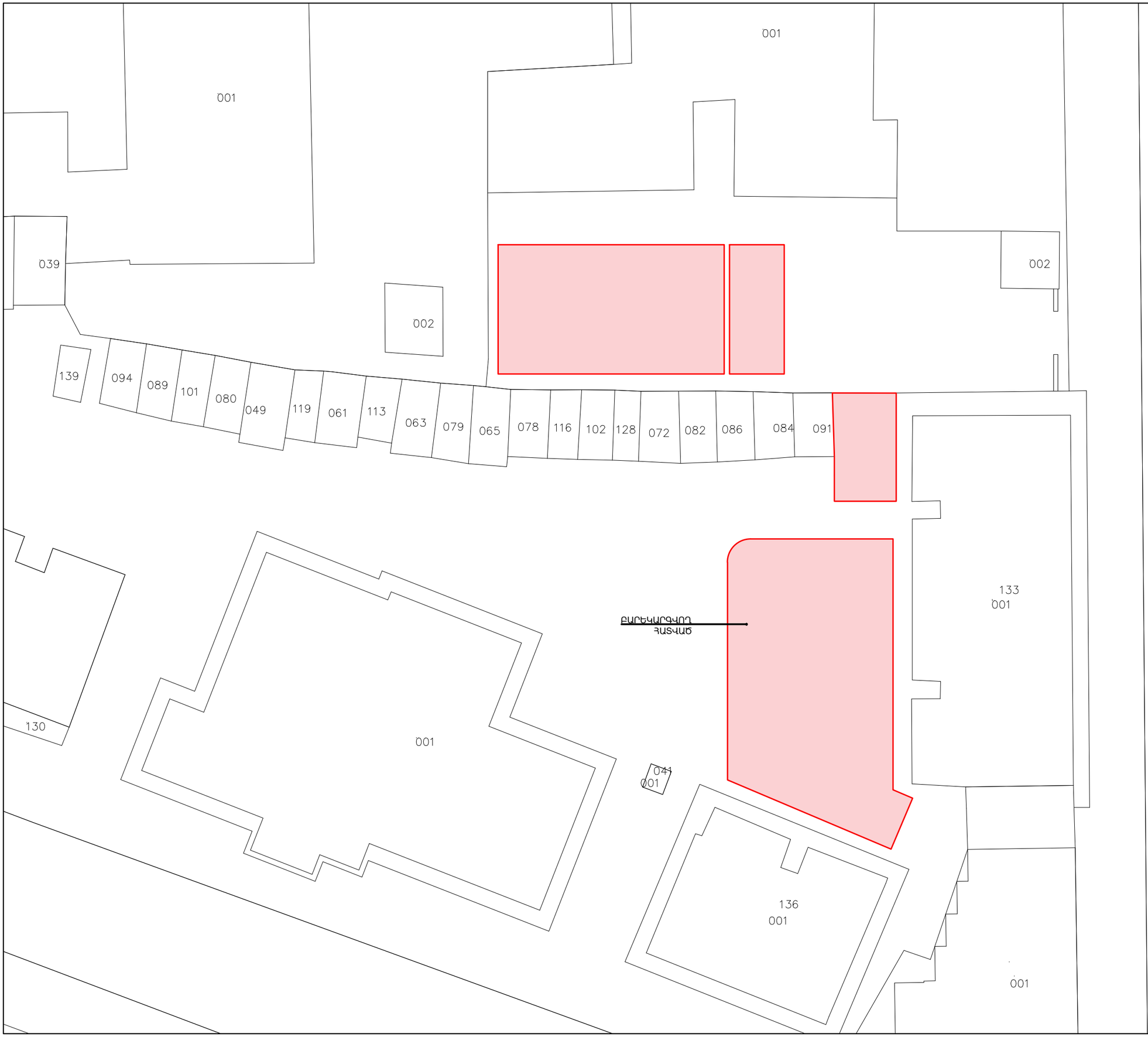

Պատվիրատու՝

Երևանի քաղաքապետարան

ՏՆՕՐԵՆ	
Ռ. ԻԳԻԹՅԱՆ	
ՃԱՐՏԱՐԱՊԵՏ	
Վ. ԱԶՈՅԱՆ	
Կ. ԹԻՐԱԲՅԱՆ	
ՆԱԽԱԳԾԵՑ	
Վ. ԳՐԻԳՈՐՅԱՆ	

ՃԱՐՏԱՐԱՊԵՏԱԿԱՆ ՄԱՍ

ԱՆՎԱՆՈՒՄԸ

ԵՐԵՎԱՆ ՔԱՂԱՔԻ ՇԵՆԳԱՎԻԹ ՎԱՐՉԱԿԱՆ ՇՐՋԱՆԻ ՉԵԽՈՎԻ 36 ՇԵՆՔԻ ԲԱԿԻ ԲԱՐԵԿԱՐԳՄԱՆ ՆԱԽԱԳԻԾ

ՀԱՎԵԼՅԱԼ ԻՆՖՈՐՄԱՑԻԱ

ԳԼԽԱՎՈՐ ՀԱՏԱԿԱԳԻԾ Մ1:500

ՓՈՒԼ	ԹԵՐԹ	ԹԵՐԹԵՐ
ԱՆ	2	12

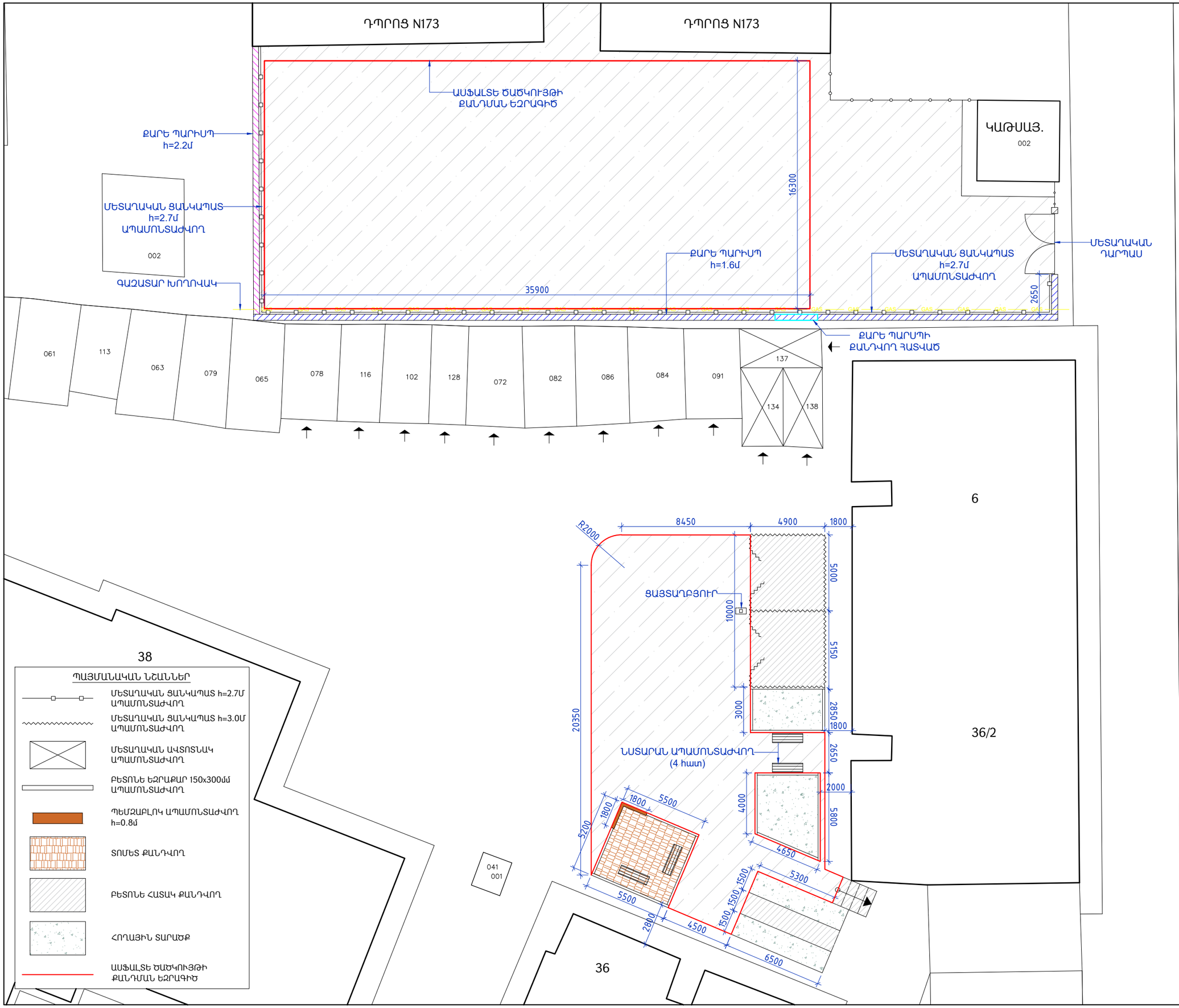

RIGroup

Պատվիրատու՝

Երևանի քաղաքապետարան

ՏՆՕՐԵՆ

Ռ. ԻԳԻԹՅԱՆ

ՃԱՐՏԱՐԱՊԵՏ

Վ. ԱԶՈՅԱՆ

Կ. ԹԻՐԱԲՅԱՆ

ՆԱԽԱԳԾԵՑ

Վ. ԳՐԻԳՈՐՅԱՆ

ՃԱՐՏԱՐԱՊԵՏԱԿԱՆ ՄԱՍ

ԱՆՎԱՆՈՒՄԸ

ԵՐԵՎԱՆ ՔԱՂԱՔԻ ՇԵՆԳԱՎԻԹ ՎԱՐՉԱԿԱՆ ՇՐՋԱՆԻ ՉԵԽՈՎԻ 36 ՇԵՆՔԻ ԲԱԿԻ ԲԱՐԵԿԱՐԳՄԱՆ ՆԱԽԱԳԻԾ

ՀԱՎԵԼՅԱԼ ԻՆՖՈՐՄԱՑԻԱ

ՀԱՏԱԿԱԳԻԾ ՉԱՓԱԳՐՈՒԹՅՈՒՆ Մ1:250

ՓՈՒԼ	ԹԵՐԹ	ԹԵՐԹԵՐ
ԱՆ	3	12

RIGroup

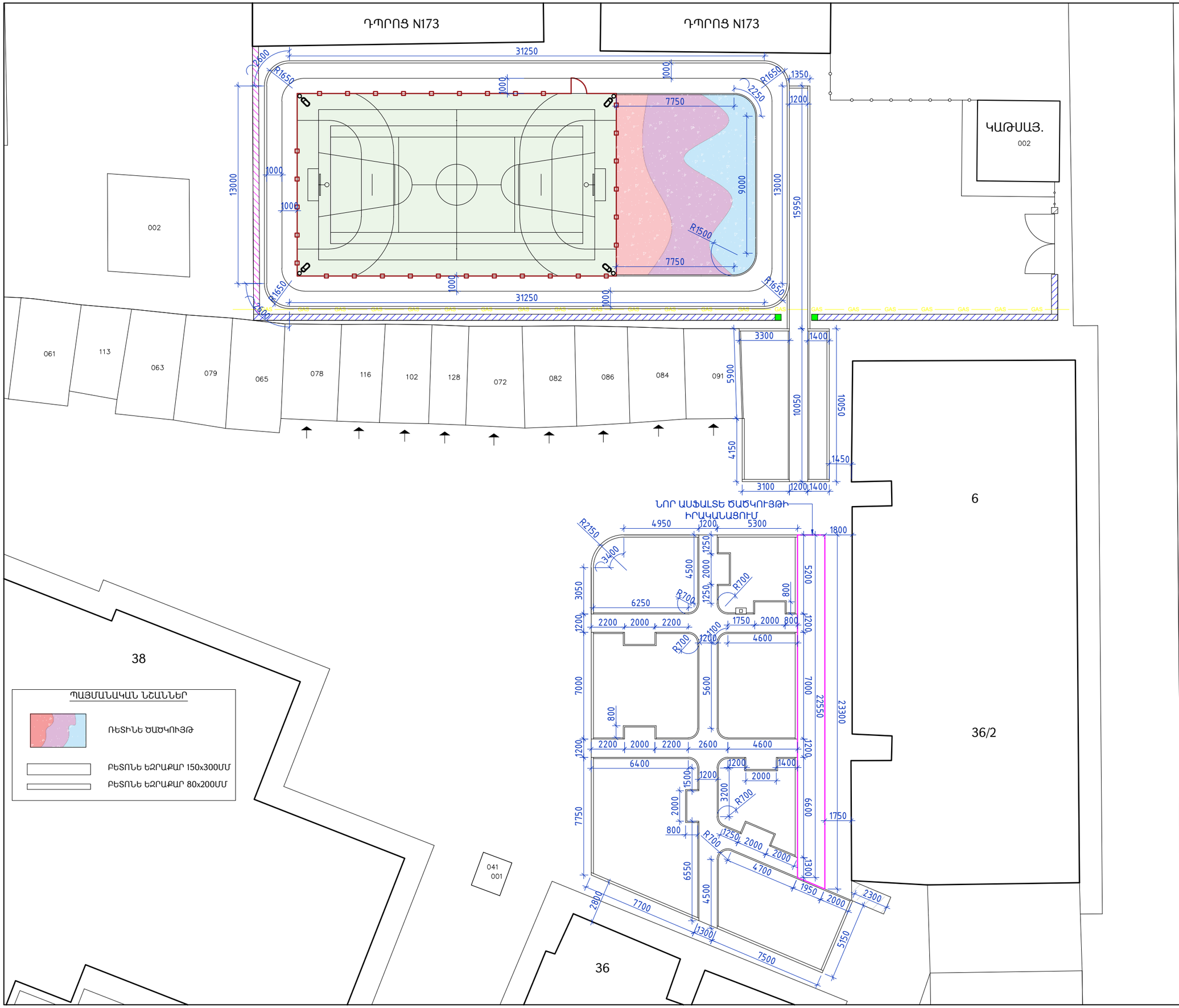

RIGroup

Պատվիրատու՝

Երևանի քաղաքապետարան

ՏՆՕՐԵՆ

Ռ. ԻԳԻԹՅԱՆ

ՃԱՐՏԱՐԱՊԵՏ

Վ. ԱԶՈՅԱՆ

Կ. ԹԻՐԱԲՅԱՆ

ՆԱԽԱԳԾԵՑ

Վ. ԳՐԻԳՈՐՅԱՆ

ՃԱՐՏԱՐԱՊԵՏԱԿԱՆ ՄԱՍ

ԱՆՎԱՆՈՒՄԸ

ԵՐԵՎԱՆ ՔԱՂԱՔԻ ՇԵՆԳԱՎԻԹ ՎԱՐՉԱԿԱՆ ՇՐՋԱՆԻ ՉԵԽՈՎԻ 36 ՇԵՆՔԻ ԲԱԿԻ ԲԱՐԵԿԱՐԳՄԱՆ ՆԱԽԱԳԻԾ

ՀԱՎԵԼՅԱԼ ԻՆՖՈՐՄԱՑԻԱ

ՉԱՓԱԿԱՊՄԱՆ ՀԱՏԱԿԱԳԻԾ Մ1:250

ՓՈՒԼ	ԹԵՐԹ	ԹԵՐԹԵՐ
ԱՆ	4	12

RIGroup

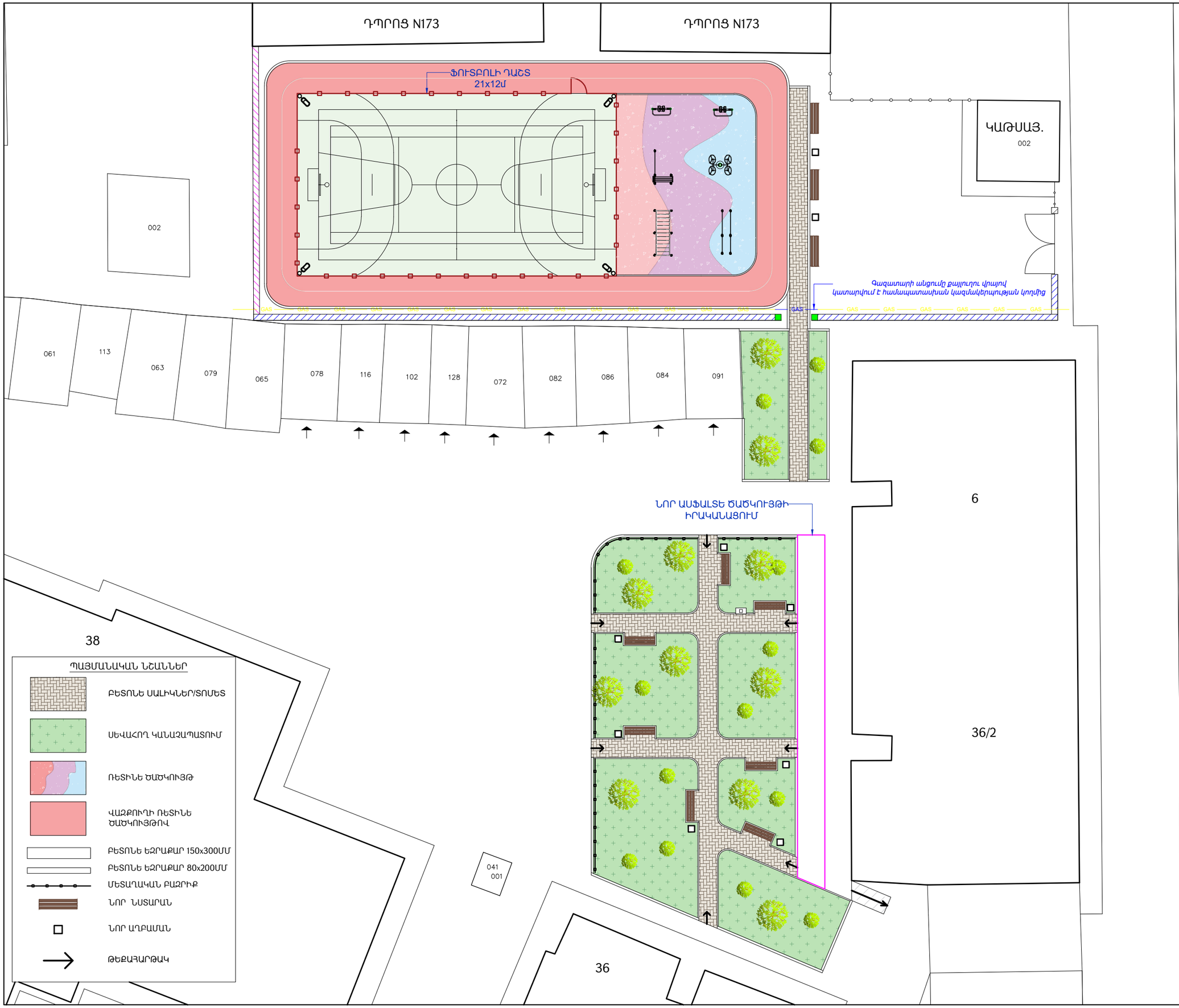

RIGroup

Պատվիրատու՝

Երևանի քաղաքապետարան

ՏՆՕՐԵՆ

Ռ. ԻԳԻԹՅԱՆ

ՃԱՐՏԱՐԱՊԵՏ

Վ. ԱԶՈՅԱՆ

Կ. ԹԻՐԱԲՅԱՆ

ՆԱԽԱԳԾԵՑ

Վ. ԳՐԻԳՈՐՅԱՆ

ՃԱՐՏԱՐԱՊԵՏԱԿԱՆ ՄԱՍ

ԱՆՎԱՆՈՒՄԸ

ԵՐԵՎԱՆ ՔԱՂԱՔԻ ՇԵՆԳԱՎԻԹ ՎԱՐՉԱԿԱՆ ՇՐՋԱՆԻ ՉԵԽՈՎԻ 36 ՇԵՆՔԻ ԲԱԿԻ ԲԱՐԵԿԱՐԳՄԱՆ ՆԱԽԱԳԻԾ

ՀԱՎԵԼՅԱԼ ԻՆՖՈՐՄԱՑԻԱ

ԲԱՐԵԿԱՐԳՄԱՆ ՀԱՏԱԿԱԳԻԾ
Մ1:250

ՓՈՒԼ	ԹԵՐԹ	ԹԵՐԹԵՐ
ԱՆ	5	12

RIGroup

150X300 ՄՄ ՉԱՓԵՐԻ ԵԶՐԱՔԱՐԻ ՏԵՂԱԴՐՄԱՆ ՀԱՆԳՈՒՅՑ Մ1:10

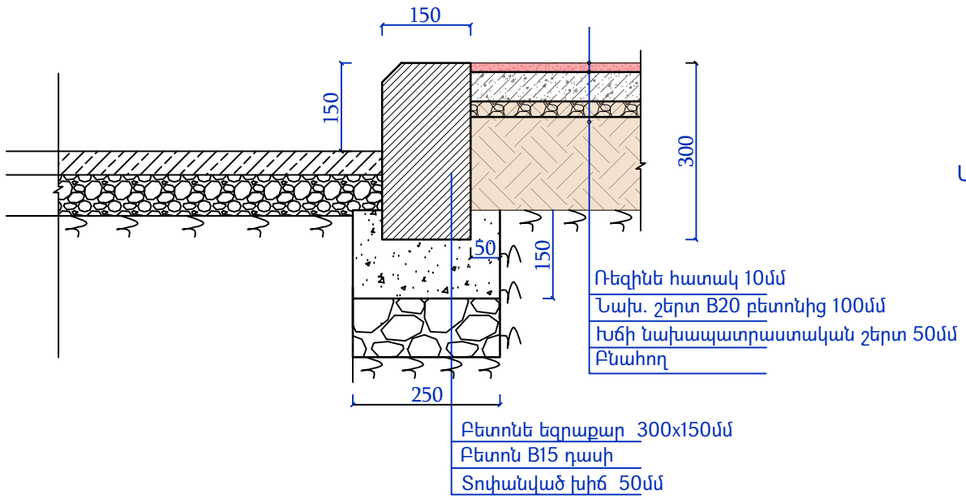

ՄԱՅԹԻ ՁԵՎԱՎՈՐ ՍԱԼԻԿՆԵՐԻ ՇԱՐ ՖՐԱԳՄԵՆՏ Մ1:10

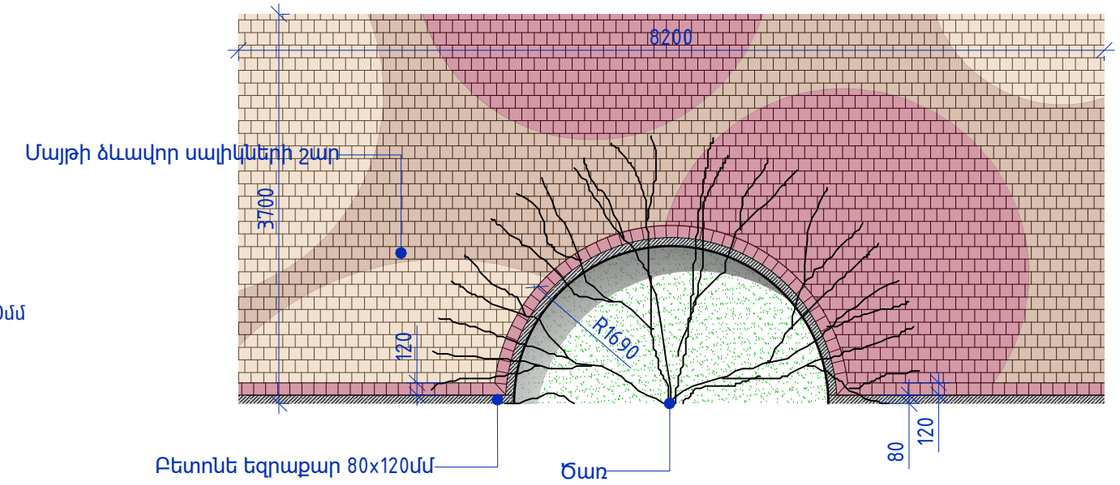

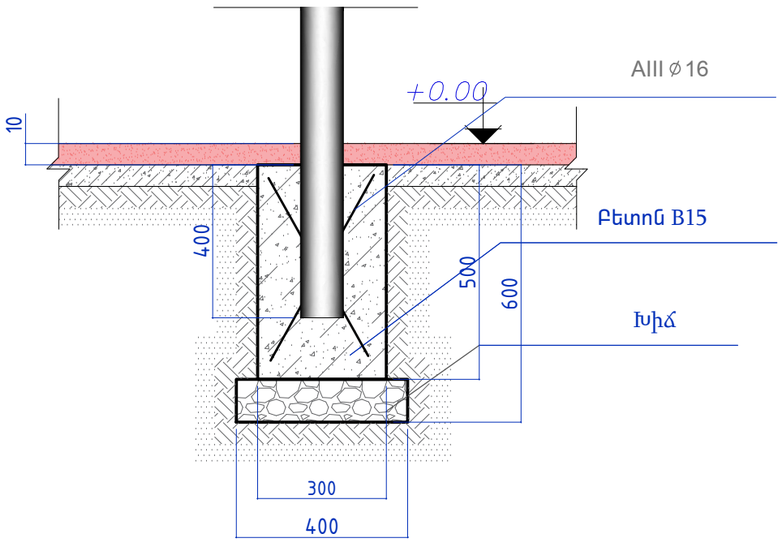

ՄԱՐԶԱՍԱՐՔԵՐԻ ԵՎ ԽԱՂԵՐԻ ՀԱՄԱՐ ՆԱԽԱՏԵՍՎԱԾ ՀԵՆԱՍՅՈՒՆ ՆՅՈՒԹԵՐԻ ՄԱՍՆԱԳԻՐ /հաշվարկը կատարված է 1 հենասյան համար/

դիրք N	ՆՇԱՆԱԿ.	ԱՆՎԱՆՈՒՄԸ	ԿՇԻՌԸ կգ	ԾԱՆՈԹ.
1		⌀16 AIII L=0.8 գմ 2 հատ	3.5	
2	հողային աշխատանքներ(Գրունտի փորում ձեռքով)		0.096 ԽՄ	
3	բետոն B15 դասի		0.045 ԽՄ	
4	խիճ		0.016 ԽՄ	

RIGroup

Պատվիրատու՝

Երևանի քաղաքապետարան

ՏՆՕՐԵՆ

Ռ. ԻԳԻԹՅԱՆ

ՃԱՐՏԱՐԱՊԵՏ

Վ. ԱԶՈՅԱՆ

Կ. ԹԻՐԱԲՅԱՆ

ՆԱԽԱԳԾԵՑ

Վ. ԳՐԻԳՈՐՅԱՆ

ՃԱՐՏԱՐԱՊԵՏԱԿԱՆ ՄԱՍ

ԱՆՎԱՆՈՒՄԸ

ԵՐԵՎԱՆ ՔԱՂԱՔԻ ՇԵՆԳԱՎԻԹ ՎԱՐՉԱԿԱՆ ՇՐՋԱՆԻ ՉԵԽՈՎԻ 36 ՇԵՆՔԻ ԲԱԿԻ ԲԱՐԵԿԱՐԳՄԱՆ ՆԱԽԱԳԻԾ

ՀԱՎԵԼՅԱԼ ԻՆՖՈՐՄԱՑԻԱ

ՀԱՆԳՈՒՅՑՆԵՐ Մ1:10

ՓՈՒԼ	ԹԵՐԹ	ԹԵՐԹԵՐ
ԱՆ	6	12

RIGroup

ԲԵՏՈՆԵ ՍԱԼԻԿՆԵՐԻ /ՏՈՄԵՏ/
ՏԵՂԱԴՐՄԱՆ ԵՌԱՉԱՓ ՀԱՆԳՈՅՑ Մ1:10

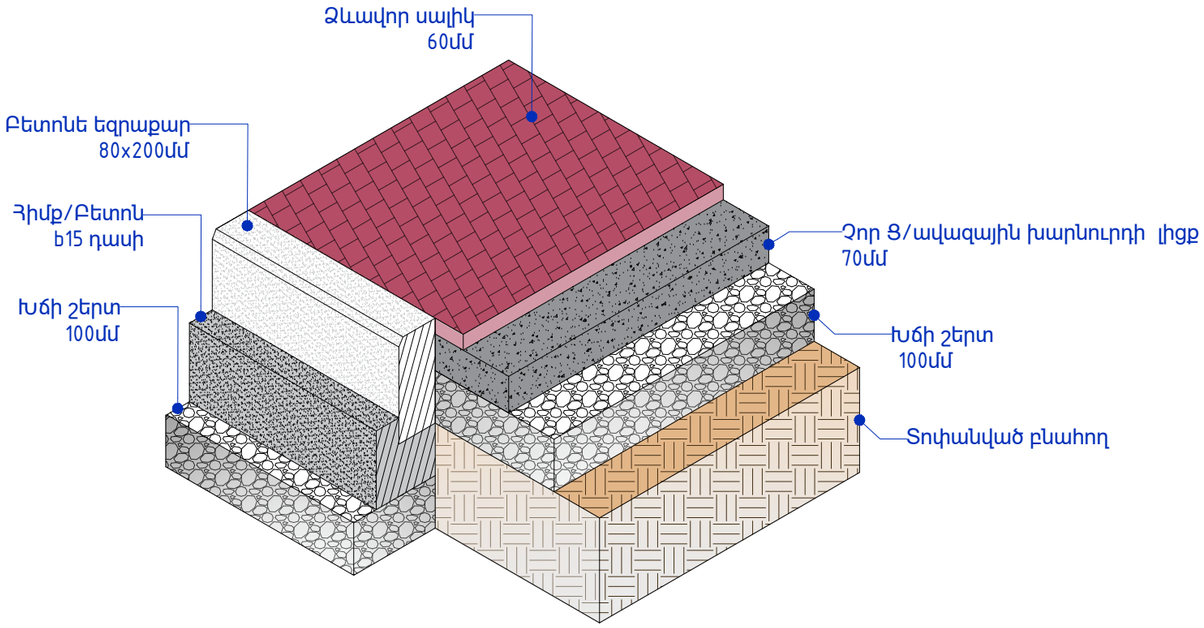

80X200ՄՄ ՉԱՓԵՐԻ ԵԶՐԱՔԱՐԻ
ՏԵՂԱԴՐՄԱՆ ՀԱՆԳՈՒՅՑ Մ1:10

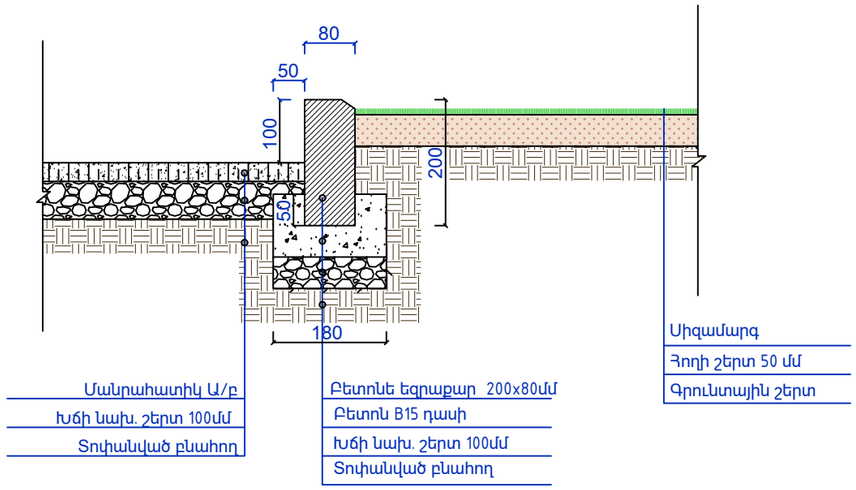

ԲԵՏՈՆԵ ՍԱԼԻԿՆԵՐԻ /ՏՈՄԵՏ/
ՏԵՂԱԴՐՄԱՆ ՀԱՆԳՈՅՑ Մ1:10

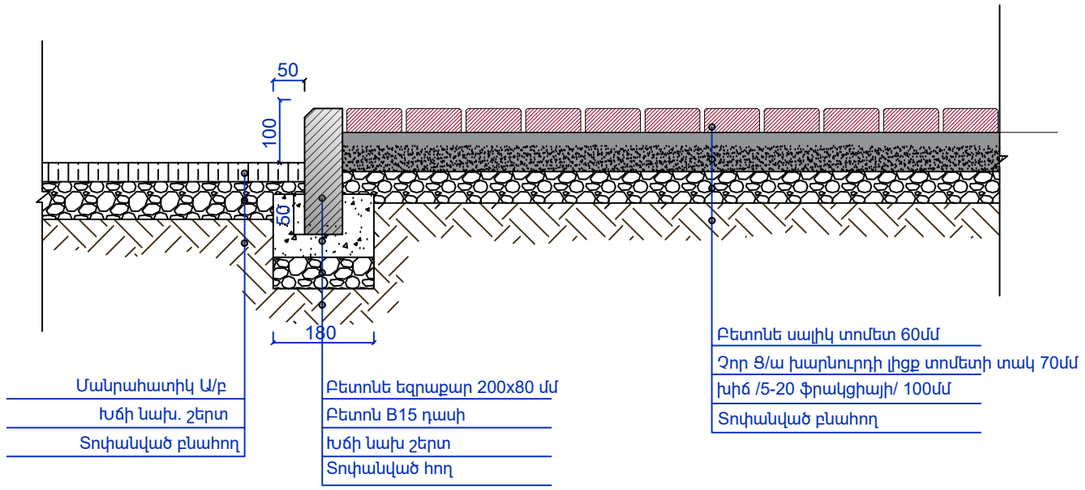

Պատվիրատու՝

Երևանի քաղաքապետարան

ՏՆՕՐԵՆ

Ռ. ԻԳԻԹՅԱՆ

ՃԱՐՏԱՐԱՊԵՏ

Վ. ԱԶՈՅԱՆ

Կ. ԹԻՐԱԲՅԱՆ

ՆԱԽԱԳԾԵՑ

Վ. ԳՐԻԳՈՐՅԱՆ

ՃԱՐՏԱՐԱՊԵՏԱԿԱՆ ՄԱՍ

ԱՆՎԱՆՈՒՄԸ

ԵՐԵՎԱՆ ՔԱՂԱՔԻ ՇԵՆԳԱՎԻԹ ՎԱՐՉԱԿԱՆ ՇՐՋԱՆԻ ՉԵԽՈՎԻ 36 ՇԵՆՔԻ ԲԱԿԻ ԲԱՐԵԿԱՐԳՄԱՆ ՆԱԽԱԳԻԾ

ՀԱՎԵԼՅԱԼ ԻՆՖՈՐՄԱՑԻԱ

ՀԱՆԳՈՒՅՑՆԵՐ
Մ1:10

ՓՈՒԼ	ԹԵՐԹ	ԹԵՐԹԵՐ
ԱՆ	7	12

ՏԵՍՔ ԴԻՄԱՑԻՑ Մ 1:25

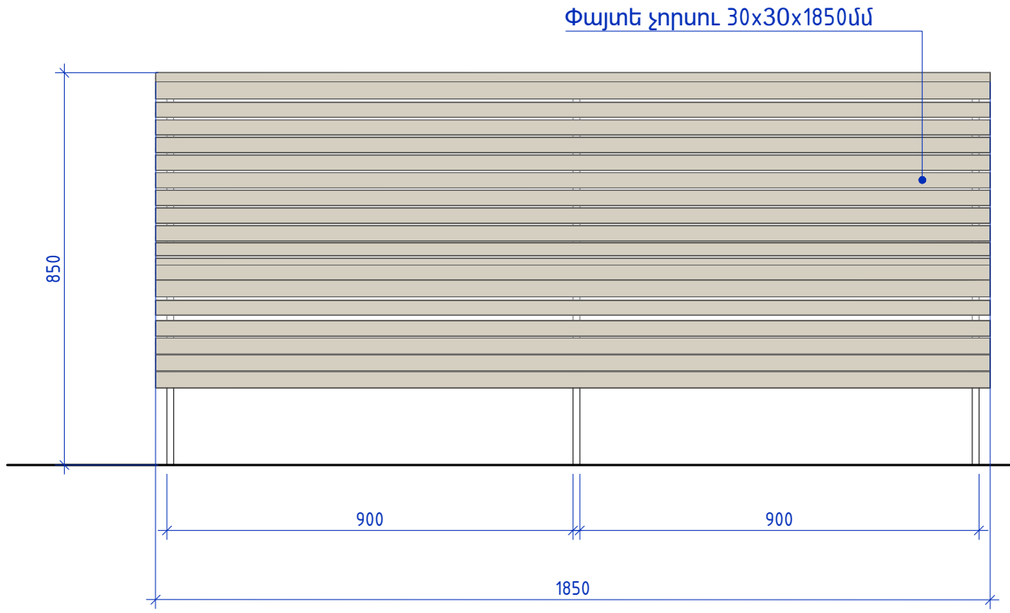

ՏԵՍՔ ԿՈՂՔԻՑ Մ 1:25

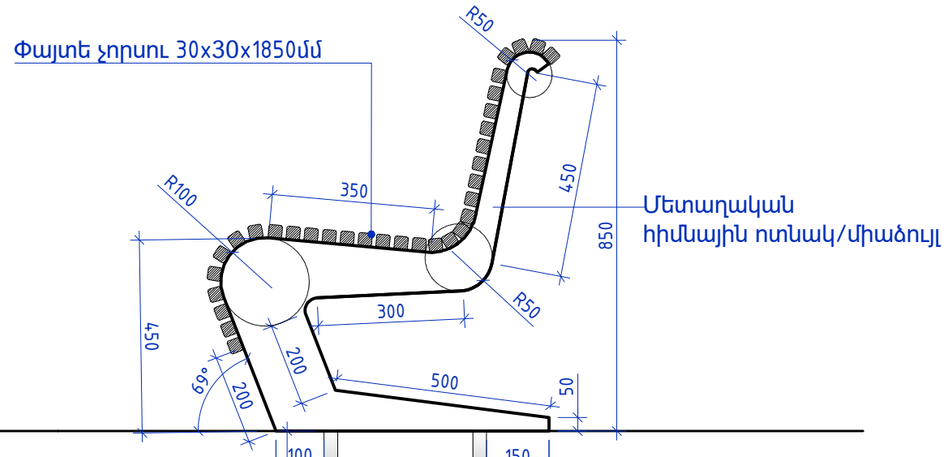

ՏԵՍՔ ՎԵՐԵՎԻՑ

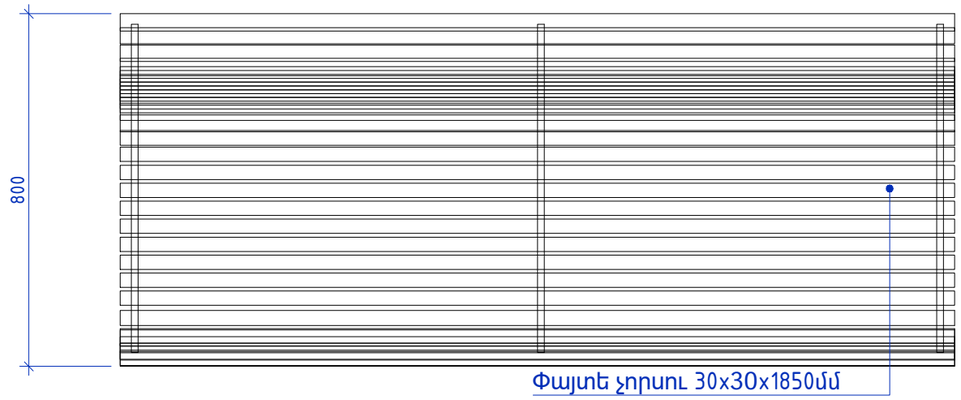

ՀԻՄՔԻ ՀԱՆԳՈՒՅՑ Մ1:10

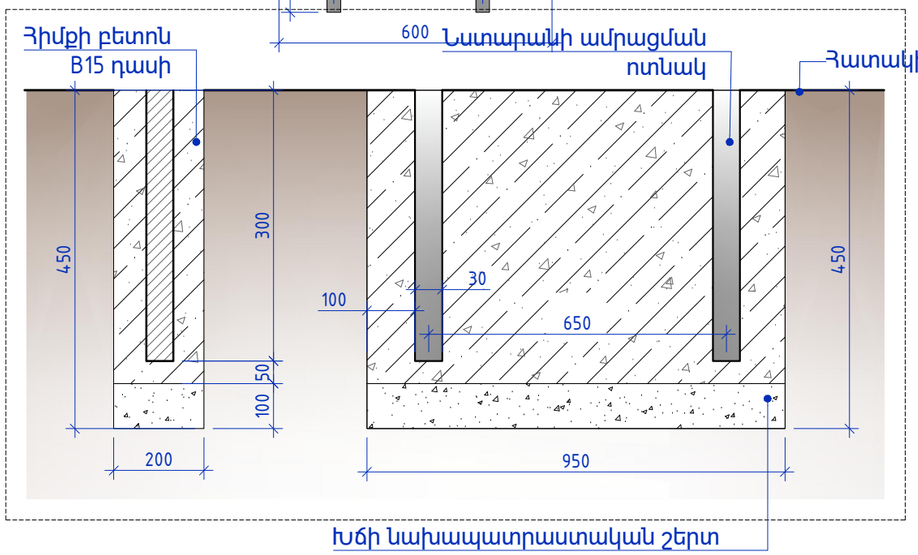

ԵՌԱՉԱՓ ՏԵՍՔ

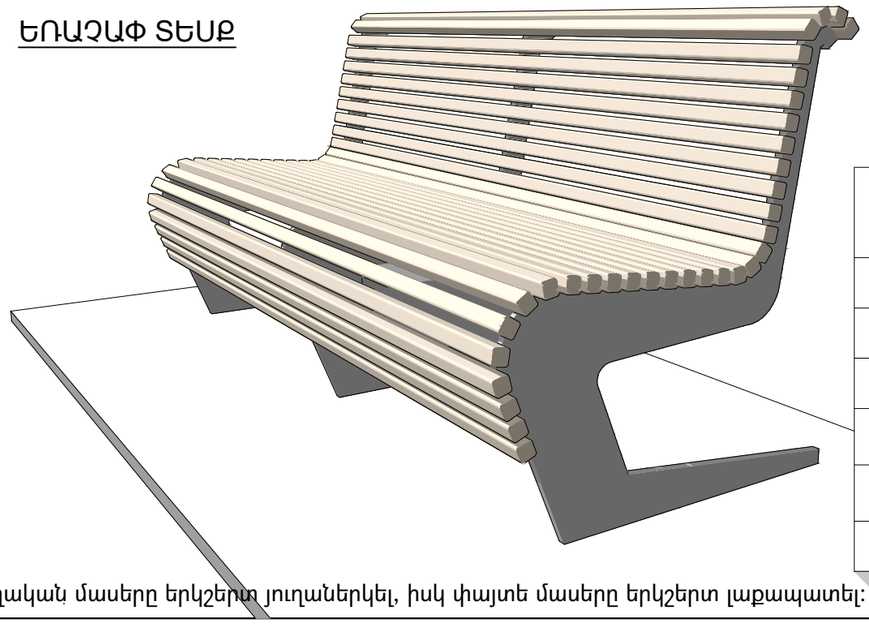

ՆՍՏԱՐԱՆԻ ՏԱՐՐԵՐԻ ՄԱՍՆԱԳԻՐ

Հ/Հ	Անվանում	ՔԱՆԱԿ	ՔԱՇ/Կ Գ	ԸՆԴ
1	Մետաղական ոտնակներ/ միաձույլ 1հատ 0,15քմ	3	24	72
	Հիմք			
2	Բնահողի քանդում	-	-	0.26խմ
	Խճի նախապատրաստական շերտ 100մմ	3	0.02խմ	0.06խմ
	Բետոն B15 դասի	3	0.066խմ	0.2խմ
3	Փայտե չորսու 30x30x1850մմ	33	1.85գմ	61.0գմ

*Մետղական մասերը երկշերտ յուղաներկել, իսկ փայտե մասերը երկշերտ լաքապատել:

RIGroup

Պատվիրատու՝

Երևանի քաղաքապետարան

ՏՆՕՐԵՆ

Ռ. ԻԳԻԹՅԱՆ

ՃԱՐՏԱՐԱՊԵՏ

Վ. ԱԶՈՅԱՆ

Կ. ԹԻՐԱԲՅԱՆ

ՆԱԽԱԳԾԵՑ

Վ. ԳՐԻԳՈՐՅԱՆ

ՃԱՐՏԱՐԱՊԵՏԱԿԱՆ ՄԱՍ

ԱՆՎԱՆՈՒՄԸ

ԵՐԵՎԱՆ ՔԱՂԱՔԻ ՇԵՆԳԱՎԻԹ ՎԱՐՉԱԿԱՆ ՇՐՋԱՆԻ ՉԵԽՈՎԻ 36 ՇԵՆՔԻ ԲԱԿԻ ԲԱՐԵԿԱՐԳՄԱՆ ՆԱԽԱԳԻԾ

ՀԱՎԵԼՅԱԼ ԻՆՖՈՐՄԱՑԻԱ

ՆՍՏԱՐԱՆ Մ1:25

ՓՈՒԼ	ԹԵՐԹ	ԹԵՐԹԵՐ
ԱՆ	8	12

RIGroup

ԹԵՔԱՀԱՐԹԱԿԻ ԿՏՐՎԱԾՔ Մ1:10

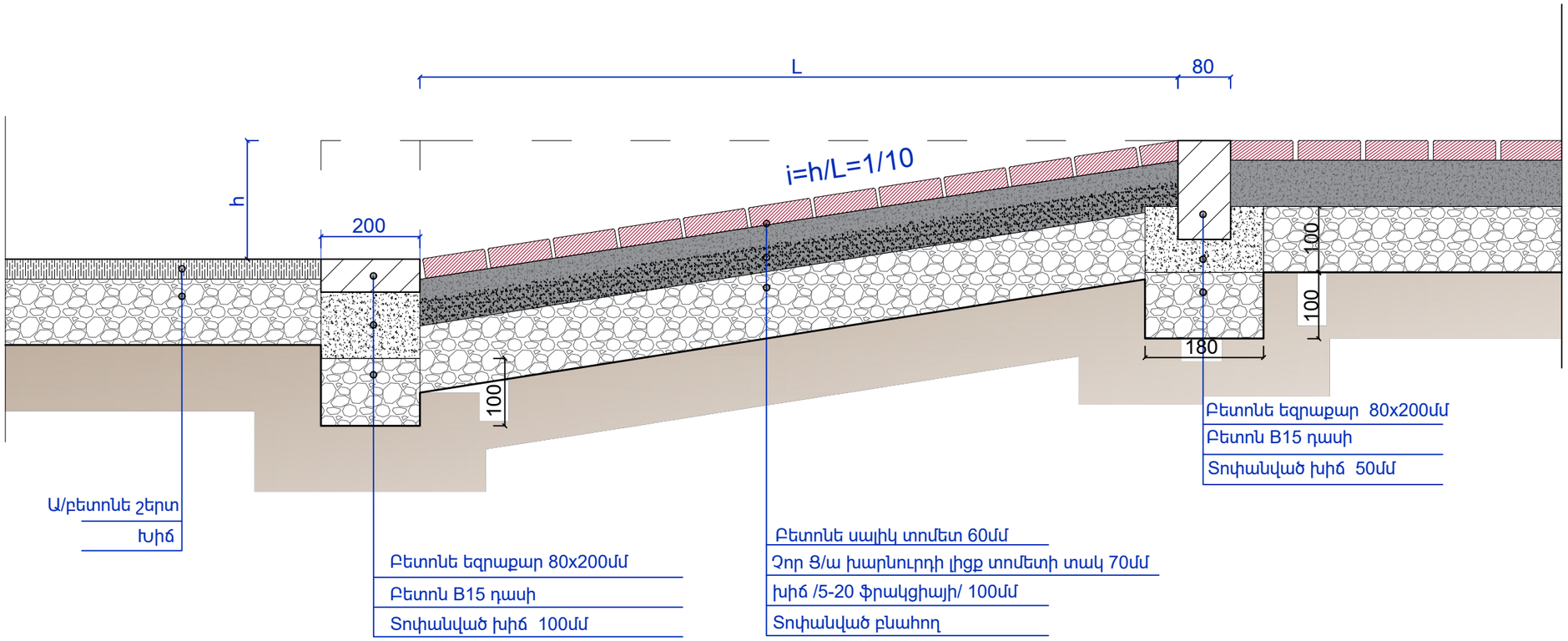

ԹԵՔԱՀԱՐԹԱԿԻ ԿՏՐՎԱԾՔ Մ1:10

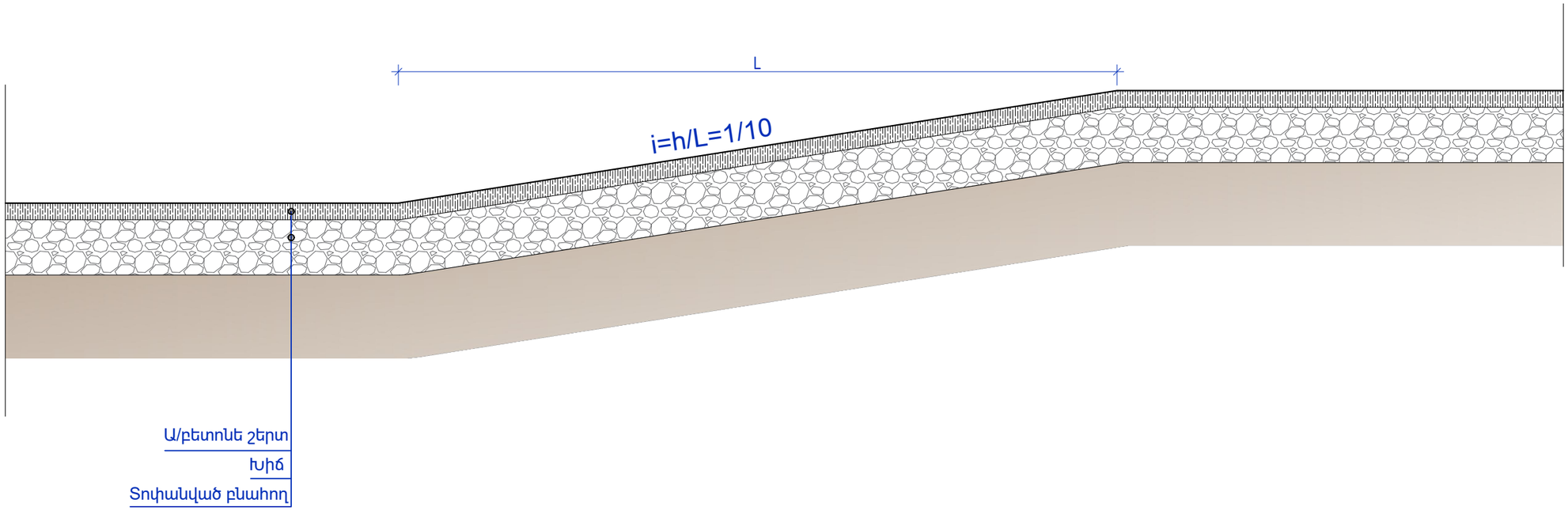

Պատվիրատու՝

Երևանի քաղաքապետարան

ՏՆՕՐԵՆ

Ռ. ԻԳԻԹՅԱՆ

ՃԱՐՏԱՐԱՊԵՏ

Վ. ԱԶՈՅԱՆ

Կ. ԹԻՐԱԲՅԱՆ

ՆԱԽԱԳԾԵՑ

Վ. ԳՐԻԳՈՐՅԱՆ

ՃԱՐՏԱՐԱՊԵՏԱԿԱՆ ՄԱՍ

ԱՆՎԱՆՈՒՄԸ

ԵՐԵՎԱՆ ՔԱՂԱՔԻ ՇԵՆԳԱՎԻԹ ՎԱՐՉԱԿԱՆ ՇՐՋԱՆԻ ՉԵԽՈՎԻ 36 ՇԵՆՔԻ ԲԱԿԻ ԲԱՐԵԿԱՐԳՄԱՆ ՆԱԽԱԳԻԾ

ՀԱՎԵԼՅԱԼ ԻՆՖՈՐՄԱՑԻԱ

ԹԵՔԱՀԱՐԹԱԿԻ ԿՏՐՎԱԾՔ/ ՀԱՆԳՈՒՅՑ Մ1:10

ՓՈՒԼ	ԹԵՐԹ	ԹԵՐԹԵՐ
ԱՆ	9	12

ՔԱՐԵ ՊԱՏՆԵՇԻ ԵՎ Ե/Բ ՍՅՈՒՆԵՐԻ ԱՄՐԱՑՄԱՆ ԴՐՎԱԳ,Մ1:50

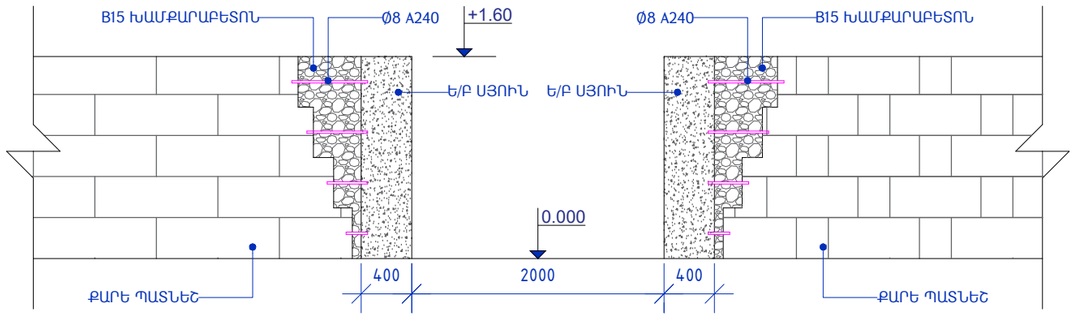

Ե/Բ ՄԻՋՈՒԿՆԵՐԻ ԱՄՐԱՆԱՎՈՐՄԱՆ ՍԽԵՄԱ Մ1:50

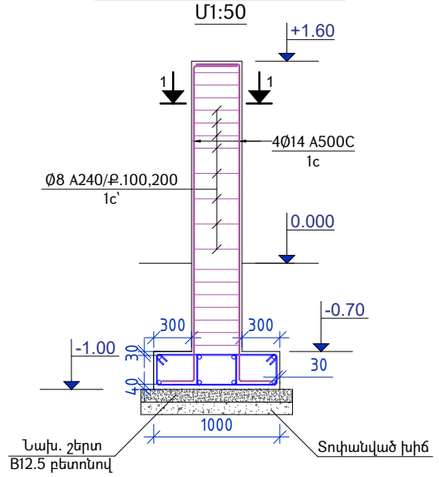

"1-1" Մ1:25

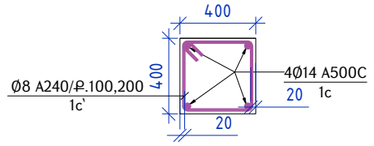

ՀԻՄՔԻ ԿՏՐՎԱԾՔ Մ1:25

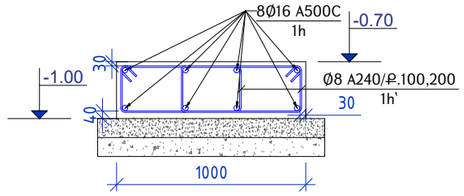

ՔԱՐԵ ՊԱՏՆԵՇԻ Ց/Ա ՍՎԱՂՄԱՆ ՍԽԵՄԱ

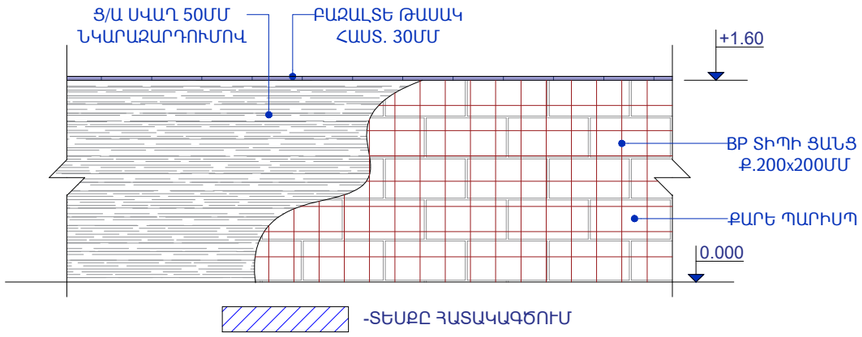

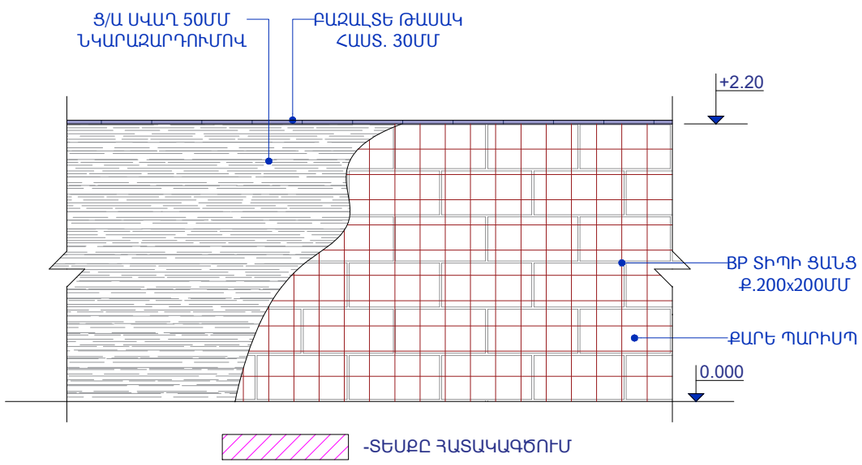

ՄԻԱՁՈՒՅԼ Ե/Բ ՍՅՈՒՆԵՐԻ ՄԱՍՆԱԳԻՐ							
Ստանդարտը	Դիրք	Անվանումը		Երկարությունը (մմ)	Քանակը (հատ)	Քաշը 1 էլեմենտի համար (կգ)	Քաշը Ընդամենը (կգ)
ԳՕՍՏ 34028-2016	1c	Ø14	A500C	l=3100մմ	8	3.75	30
ԳՕՍՏ 34028-2016	1h	Ø16	A500C	l=1380մմ	8	2.18	17.4
ԳՕՍՏ 34028-2016	1c`	Ø8	A240	l=1680մմ	36	0.66	23.9
ԳՕՍՏ 34028-2016	1h`	Ø8	A240	l=1930մմ	8	0.76	7.5
Ընդամենը A500C							47.4
Ընդամենը A240							31.4
Բետոն B20 դասի				$1.4մ^3$			
Նախ. շերտ B12.5 բետոնով				$0.29մ^3$			
Բետոն B20 դասի				$0.29մ^3$			
Ջրամեկուսիչ բիտումով (2 շերտ)				$3.52մ^2$			
ՀԻՄՔԵՐԻ ՀՈՂԱՅԻՆ ԱՇԽԱՏԱՆՔՆԵՐ							
4 կարգի գրունտի փորում ձեռքով հիմնատակի համար							$4.7մ^3$
Գրունտի տեղափոխում 13կմ							$2.3մ^3$
Գրունտի հետլիցք 3 կարգի							$2.4մ^3$
ՔԱՐԵ ՊԱՐՍՊԻ ՔԱՆԴՄԱՆ ԱՇԽԱՏԱՆՔՆԵՐ							
Քարե պարսպի քանդում							$2.3մ^3$
Շինարարական աղբի տեղափոխում 13կմ							$2.3մ^3$
ՔԱՐԵ ՊԱՐՍՊԻ Ց/Ա ՍՎԱՂՄԱՆ ԵՎ ՆԿԱՐԱԶԱՐԴՄԱՆ ԱՇԽԱՏԱՆՔՆԵՐ							
B15 խամքարաբետոն, պատերը այուների ամրացնելու համար							$0.6մ^3$
BP տիպի ցանց քայլը 200x200մմ հաստ. 5մմ							$158մ^2$
Ց/ա սվաղ հաստ. 50մմ							$158մ^2$
Ց/ա սվաղ հաստ. 50մմ բազալտե թասակների տակ							$29.6մ^2$
Բազալտե թասակ 1000x500x30մմ							74գմ
Նկարազարդում							$127մ^2$

Պատվիրատու՝

Երևանի քաղաքապետարան

ՏՆՕՐԵՆ

Ռ. ԻԳԻԹՅԱՆ

ՃԱՐՏԱՐԱՊԵՏ

Վ. ԱԶՈՅԱՆ

Կ. ԹԻՐԱԲՅԱՆ

ՆԱԽԱԳԾԵՑ

Վ. ԳՐԻԳՈՐՅԱՆ

ՃԱՐՏԱՐԱՊԵՏԱԿԱՆ ՄԱՍ

ԱՆՎԱՆՈՒՄԸ

ԵՐԵՎԱՆ ՔԱՂԱՔԻ ՇԵՆԳԱՎԻԹ ՎԱՐՉԱԿԱՆ ՇՐՋԱՆԻ ՉԵԽՈՎԻ 36 ՇԵՆՔԻ ԲԱԿԻ ԲԱՐԵԿԱՐԳՄԱՆ ՆԱԽԱԳԻԾ

ՀԱՎԵԼՅԱԼ ԻՆՖՈՐՄԱՑԻԱ

ՔԱՐԵ ՊԱՐԻՍՊ Մ1:50

ՓՈՒԼ	ԹԵՐԹ	ԹԵՐԹԵՐ
ԱՆ	10	12

ՄԵՏԱՂԱԿԱՆ ՑԱՆԿԱՊԱՏ (h=3.30Մ, L=12.05Մ) Մ1:50

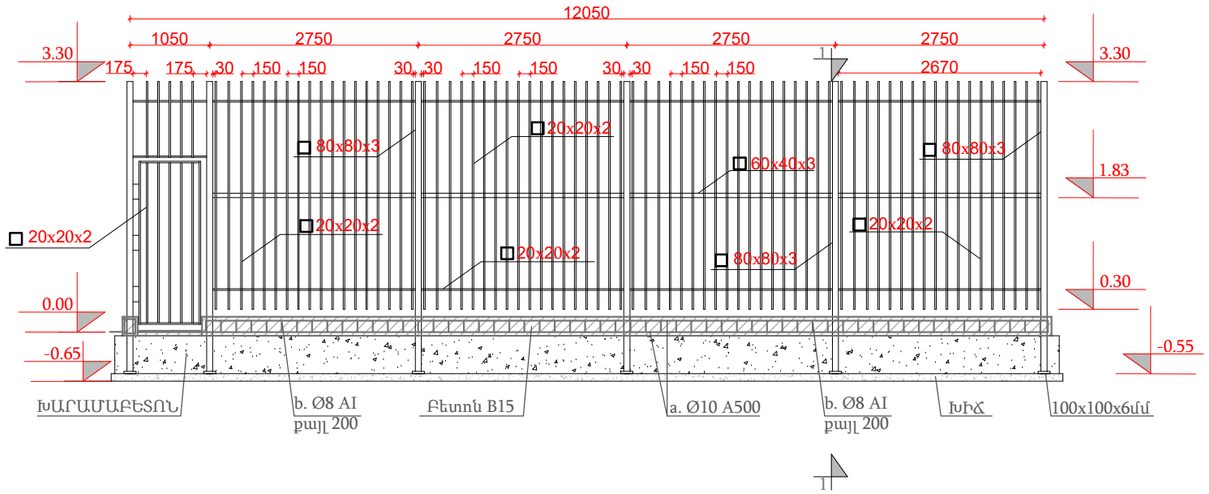

ՄԵՏԱՂԱԿԱՆ ՑԱՆԿԱՊԱՏԻ ՄԱՍՆԱԳԻՐ - 12.05 ԳՄ
/հաշվարկը կատարված է 1 լայնական հատվածի համար/

Հ/հ	Անվանում	Քանակը	Կշիռը, կգ
1	80x80x3մմ L=3850մմ	6	164.70
2	20x20x2մմ L=3000մմ	77	248.33
3	20x20x2մմ L=11.65գմ	2	25.05
4	60x40x3մմ L=11.65գմ		50.21
5	100x100x6 Σ 0.06քմ	6	2.83
6	Ներկել 2 շերտ (քմ)		35
7	Ծխնի	3	
	Հիմքեր		
7	Ø10 A500C L= 12.2 գմ	4	30.11
8	Ø8 AI L=0,90 գմ	61	21.69
9	Բետոն B15 դասի խմ		0.74
10	Խարամաբետոն M-150 դասի բետոնով խմ		2.49
11	Խիճ խմ		0.63
12	Խրամուղու փորում հիմքի համար խմ		7.03
13	Ավելորդ գրունտի տեղափոխում խմ		3.37

*Նախատեսված է 2 լայնական հատված

ՄԵՏԱՂԱԿԱՆ ՑԱՆԿԱՊԱՏ (h=3.30Մ, L=21.05Մ) Մ1:50

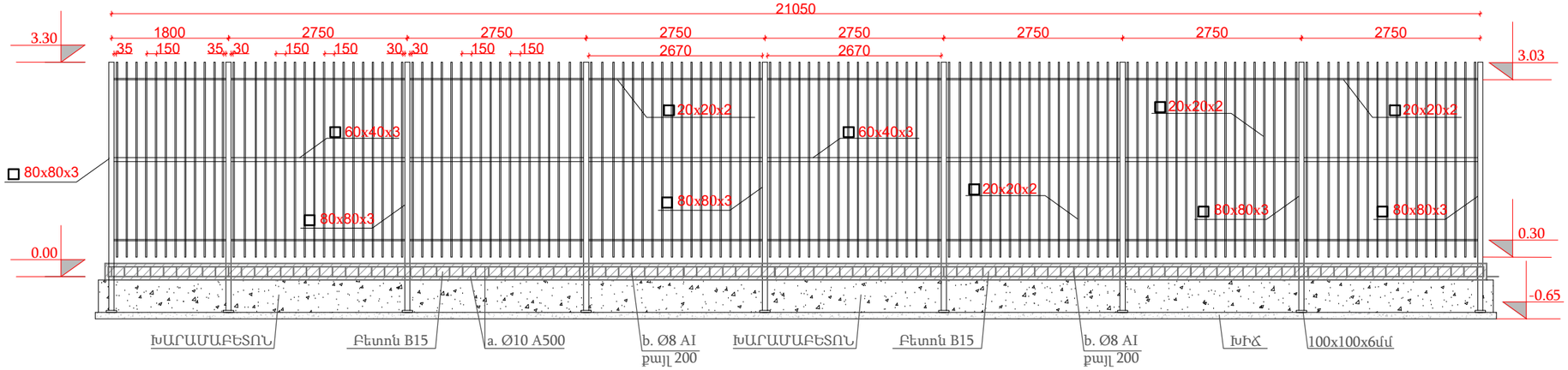

ՄԵՏԱՂԱԿԱՆ ՑԱՆԿԱՊԱՏԻ ՄԱՍՆԱԳԻՐ - 21.05 ԳՄ
/հաշվարկը կատարված է 1 երկայնական հատվածի համար/

Հ/հ	Անվանում	Քանակը	Կշիռը, կգ
1	80x80x3մմ L=3850մմ	7	192.15
2	20x20x2մմ L=3000մմ	138	445.05
3	20x20x2մմ L=20.4գմ	2	43.86
4	60x40x3մմ L=20.4գմ		87,9
5	100x100x6 Σ 0.07քմ	7	3.30
6	Ներկել 2 շերտ (քմ)		60
	Հիմքեր		
7	Ø10 A500C L= 25,1 գմ	4	52.20
8	Ø8 AI L=0,90 գմ	106	37.59
9	Բետոն B15 դասի խմ		1.28
10	Խարամաբետոն M-150 դասի բետոնով խմ		4.29
11	Խիճ խմ		1.08
12	Խրամուղու փորում հիմքի համար խմ		12.07
13	Ավելորդ գրունտի տեղափոխում խմ		5.80

*Նախատեսված է 2 երկայնական հատված

ՀԻՄՔԵՐԻ ԿՏՐՎԱԾՔ Մ1:25

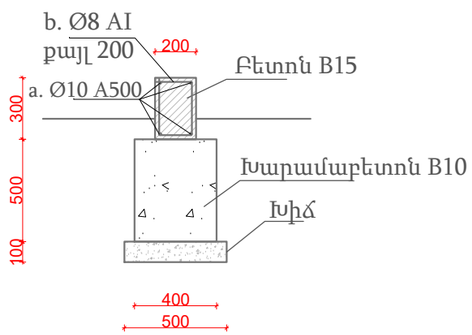

էսքիզ

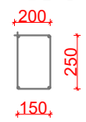

ԿՏՐՎԱԾՔ 1-1 Մ1:50

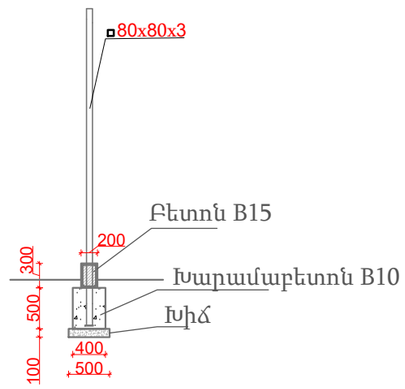

RIGroup

Պատվիրատու՝

Երևանի քաղաքապետարան

ՏՆՕՐԵՆ

Ռ. ԻԳԻԹՅԱՆ

ՃԱՐՏԱՐԱՊԵՏ

Վ. ԱԶՈՅԱՆ

Կ. ԹԻՐԱԲՅԱՆ

ՆԱԽԱԳԾԵՑ

Վ. ԳՐԻԳՈՐՅԱՆ

ՃԱՐՏԱՐԱՊԵՏԱԿԱՆ ՄԱՍ

ԱՆՎԱՆՈՒՄԸ

ԵՐԵՎԱՆ ՔԱՂԱՔԻ ՇԵՆԳԱՎԻԹ ՎԱՐՉԱԿԱՆ ՇՐՋԱՆԻ ՉԵԽՈՎԻ 36 ՇԵՆՔԻ ԲԱԿԻ ԲԱՐԵԿԱՐԳՄԱՆ ՆԱԽԱԳԻԾ

ՀԱՎԵԼՅԱԼ ԻՆՖՈՐՄԱՑԻԱ

ՖՈՒՏԲՈԼԻ ԴԱՇՏԻ ՄԵՏԱՂԱԿԱՆ ՑԱՆԿԱՊԱՏ Մ1:50

ՓՈՒԼ	ԹԵՐԹ	ԹԵՐԹԵՐ
ԱՆ	11	12

RIGroup

ՄԱՐԶԱԴԱՇՏԻ ԼԱՅՆԱԿԱՆ ԿՏՐՎԱԾՔ Մ1:50

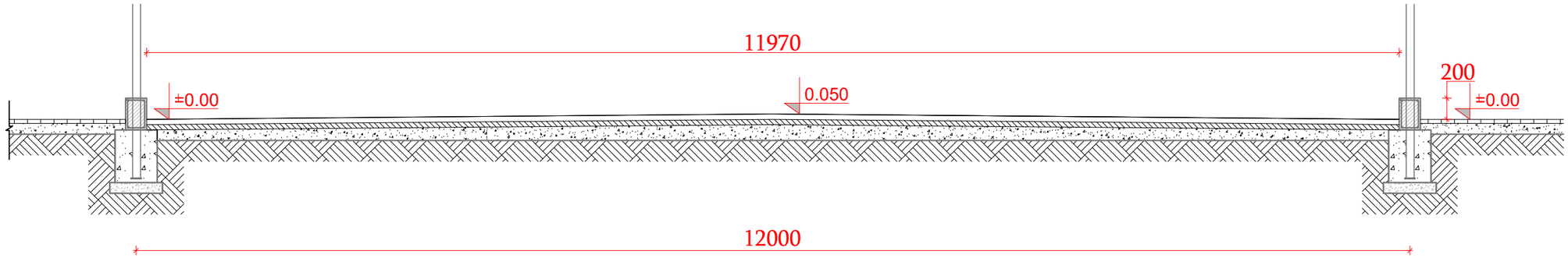

ՄԱՐԶԱԴԱՇՏԻ
ՆՅՈՒԹԵՐԻ ԱՄՓՈՓ ՄԱՍՆԱԳԻՐ

ԴԻՐՔ N	ԱՆՎԱՆՈՒՄԸ	ՔԱՆԱԿԸ	ԾԱՆՈԹ.
1	ԲՆԱՀՈՂԻ ՀԱՐԹԵՑՈՒՄ	252ՔՄ	
2	ԽՃԻ ՇԵՐՏ H=100 ՄՄ	252ՔՄ	
3	ՆԱԽԱՊԱՏՐԱՍՏԱԿԱՆ ՇԵՐՏ B-20(M-250) ԲԵՏՈՆԻՑ ՌԵՏԻՆԵ ՀԱՏԱԿԻ ՏԱԿ 10ՍՄ ՀԱՍՏ.ՄԵՏԱՂԱԿԱՆ ՑԱՆՑՈՎ 5 ՄՄ/200x200/	25.2ԽՄ	
4	ՄԱՐԶԱԴԱՇՏՈՒՄ ՌԵՏԻՆԵ ՄԱՆՐԱՀԱՏԻԿԻՑ 2ՍՄ ՀԱՍՏ.ՌԵՏԻՆԵ ԾԱԾԿՈՒՅԹԻ ԻՐԱԿԱՆԱՑՈՒՄ ՓՌՈՎԻ ՏԱՐԲԵՐԱԿՈՎ (ԾԱԾԿՈՒՅԹԻ ՊԱՏՐԱՍՏՈՒՄ ՌԵՏԻՆԵ ՓՇՐԱՆՔԻՑ ՍՈՄՆՁՈՎ ԿԱՆԱՉ ԵՎ ԿԱՐՄԻՐ ԳՈՒՅՆԻ)	252ՔՄ	

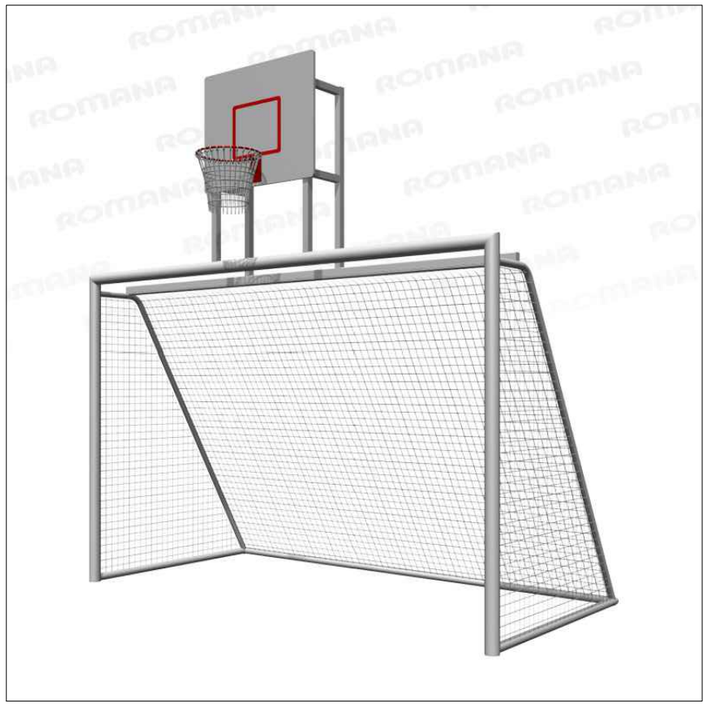

- Ֆուտբոլի դարպաս և բասկետբոլի շիթ (համակցված), կմաղքը՝ մետաղական
- Չափերը՝ 3076x1950x3248մմ
- Երկարություն՝ 3076մմ
- Դարպասի բարձրությունը՝ 1950մմ
- Շթի բարձրություն՝ 3248մմ
- Օղակի բարձրություն՝ 2800մմ

ԿԱՄ ՀԱՄԱՊԱՏԱՍԽԱՆԵՑՆԵԼ ՊԱՀՊԱՆԵԼՈՎ ՏԵԽԲՆՈՒԹԱԳՐԻ ԿԵՏԵՐԸ

ՀԱՄԱԿՑՎԱԾ ԴԱՐՊԱՍՆԵՐԻ ԹԻՎԸ՝ 2 ՀԱՏ

RIGroup

Պատվիրատու՝

Երևանի քաղաքապետարան

ՏՆՕՐԵՆ

Ռ. ԻԳԻԹՅԱՆ

ՃԱՐՏԱՐԱՊԵՏ

Վ. ԱԶՈՅԱՆ

Կ. ԹԻՐԱԲՅԱՆ

ՆԱԽԱԳԾԵՑ

Վ. ԳՐԻԳՈՐՅԱՆ

ՃԱՐՏԱՐԱՊԵՏԱԿԱՆ ՄԱՍ

ԱՆՎԱՆՈՒՄԸ

ԵՐԵՎԱՆ ՔԱՂԱՔԻ ՇԵՆԳԱՎԻԹ ՎԱՐՉԱԿԱՆ ՇՐՋԱՆԻ ՉԵԽՈՎԻ 36 ՇԵՆՔԻ ԲԱԿԻ ԲԱՐԵԿԱՐԳՄԱՆ ՆԱԽԱԳԻԾ

ՀԱՎԵԼՅԱԼ ԻՆՖՈՐՄԱՑԻԱ

ՖՈՒՏԲՈԼԻ ԴԱՇՏԻ ՆՅՈՒԹԵՐԻ ԱՄՓՈՓ ՄԱՍՆԱԳԻՐ

ՓՈՒԼ	ԹԵՐԹ	ԹԵՐԹԵՐ
ԱՆ	12	12

RIGroup

ԸՆԴՀԱՆՈՒՐ ՏՎՅԱԼՆԵՐ

ՑԱՆԿ

Հ/Հ	ԱՆՎԱՆՈՒՄ	ՆՇԱՆԱԿՈՒՄ	ԾԱՆՈԹ.
1	Ընդհանուր տվյալներ	ԱԼՑ – 1	
2	Տեղանքի հատակագիծ տարածքի արտաքին լուսավորության ցանցով	ԱԼՑ – 2	
3	Հենասյան արտաքին տեսք	ԱԼՑ – 3	
4	Սարքավորումների, նյութերի և աշխատանքների մասնագիր	ԱԼՑ – 4	

ՎԿԱՅԱԿՈՉՎՈՂ ՓԱՍՏԱԹՂԹԵՐԻ ՑԱՆԿ

Հ/Հ	ՆՇԱՆԱԿՈՒՄ	Ա Ն Վ Ա Ն Ո Ւ Մ	ԾԱՆՈԹ.
1	ԷՏԿ	«Էլեկտրասարքավորումների տեղակայման կանոններ»	VII հրատ. – ություն
2	ՀՇՍՊ 3.05.06 – 85	«Էլեկտրատեխնիկական սարքավորումներ»	Նախագծման նորմեր
3	ՀՀՇՆ 22–03–2017	«Արհեստական և բնական լուսավորում»	Շինարարական նորմեր
4	3.320–3.0	Արտաքին լուսավորության բաղադրիչ տարրեր	

ՀԵՆԱՍՅՈՒՆԵՐԻ ՄԱՍՆԱԳԻՐ

Հ/Հ	ԱՆՎԱՆՈՒՄ	ՏԻՊ, ՄԱԿՆԻՇ	ՉԱՓՄԱՆ ՄԻԱՎՈՐ	ՔԱՆԱԿ	ԾԱՆՈԹ.
1	Արտաքին լուսավորության հենասյուն, ներառյալ լուսատուն և հիմքը	ՏԻՊ 1	լրակազմ	8	

ԲԱՑԱՏՐԱԳԻՐ

ՀՀ ք. Երևան, Արշակունյաց 50/3 շենքի բակի բարեկարգման սույն նախագծի համար հիմք են հանդիսացել.

1. Տեղանքի հատակագծերը
2. Տեղազնման արդյունքները
3. Տեխնիկական առաջադրանքը:

Նախագծով նախատեսվում է Երևան քաղաքի Շենգավիթ վարչական շրջանի, Արշակունյաց 50/3 շենքի բակի գիշերային լուսավորության ցանցի իրականացում:

Լուսավորության ցանցն իրականացվում է 90Վտ հզորությամբ առանձին ինքնավար ԼԴ լուսատուների օգնությամբ, որն ներկառուցված $LiFePO_4$ կուտակիչ մարտկոց՝ 12 Վ, 153.6 Վտժ ունակությամբ և 30 Վտ գումարային պիկային հզորությամբ ՖՎ բջիջներ: Լուստաուն ունի լուսավորվածության կարգավորման հնարավորություն՝ ծրագրի և ներկառուցված շարժման տվիչի միջոցով:

Համաձայն նախագծի ընտրված լուսավորության հենասյունը կազմված է հետևյալ հիմնական բաղադրիչներից՝

- կանգնակ՝ ø76x3 մմ պողպատյա խողովակ, l=2.0 մ
- կանգնակ՝ ø57x3 մմ պողպատյա խողովակ, l=2.0 մ

Կանգնակները ներդիր դետալների միջոցով ձգվում են նախորոք պատրաստված երկաթբետոնե հիմքերին:

RIGroup

Պատվիրատու՝ Երևանի քաղաքապետարան

ՏՆՕՐԵՆ

Ռ. ԻԳԻԹՅԱՆ

ՃԱՐՏԱՐԱԳԵՏ

Դ. ԴԱՎԹՅԱՆ

ԱՆՎԱՆՈՒՄԸ

ԵՐԵՎԱՆ ՔԱՂԱՔԻ ՇԵՆԳԱՎԻԹ ՎԱՐՉԱԿԱՆ ՇՐՋԱՆԻ ՉԵԽՈՎԻ 36 ՇԵՆՔԻ ԲԱԿԻ ԲԱՐԵԿԱՐԳՄԱՆ ՆԱԽԱԳԻԾ

ՀԱՎԵԼՅԱԼ ԻՆՖՈՐՄԱՑԻԱ

ԸՆԴՀԱՆՈՒՐ ՏՎՅԱԼՆԵՐ

ՓՈՒԼ	ԹԵՐԹ	ԹԵՐԹԵՐ
ԱՆ	1	ԱՑԼ-4

RIGroup

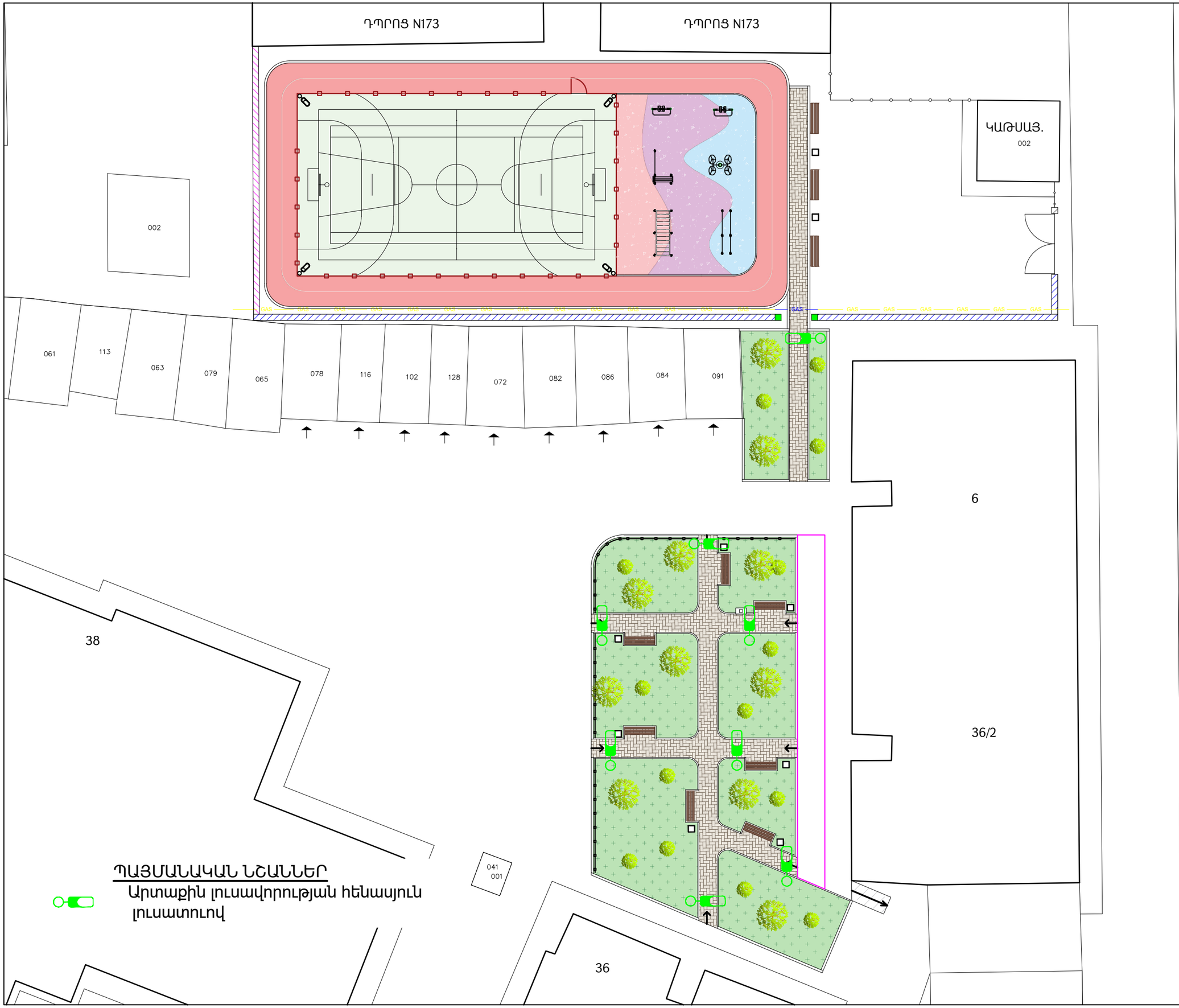

RIGroup

Պատվիրատու՝ Երևանի քաղաքապետարան

ՏՆՕՐԵՆ

Ռ. ԻԳԻԹՅԱՆ

ՃԱՐՏԱՐԱԳԵՏ

Դ. ԴԱՎԹՅԱՆ

ԱՆՎԱՆՈՒՄԸ

ԵՐԵՎԱՆ ՔԱՂԱՔԻ ՇԵՆԳԱՎԻԹ ՎԱՐՉԱԿԱՆ ՇՐՋԱՆԻ ՉԵԽՈՎԻ 36 ՇԵՆՔԻ ԲԱԿԻ ԲԱՐԵԿԱՐԳՄԱՆ ՆԱԽԱԳԻԾ

ՀԱՎԵԼՅԱԼ ԻՆՖՈՐՄԱՑԻԱ

ԸՆԴՀԱՆՈՒՐ ՏՎՅԱԼՆԵՐ

ՓՈՒԼ	ԹԵՐԹ	ԹԵՐԹԵՐ
ԱՆ	2	ԱՑԼ-4

RIGroup

ՀԵՆԱՍՅԱՆ ԱՐՏԱՔԻՆ ՏԵՍՔ

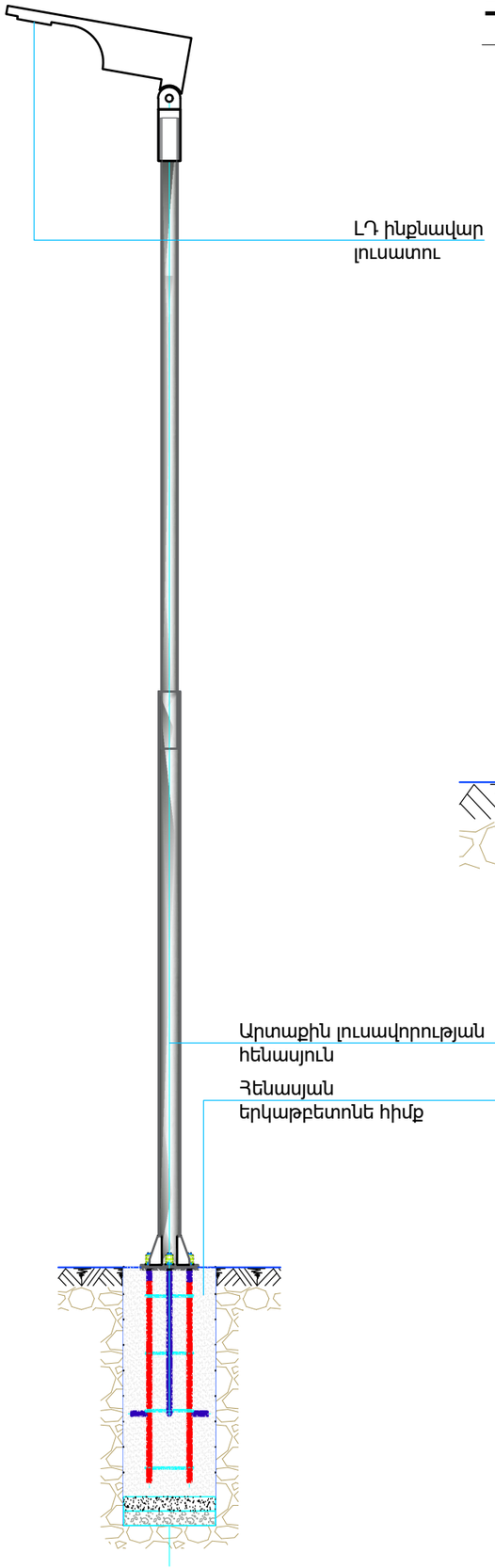

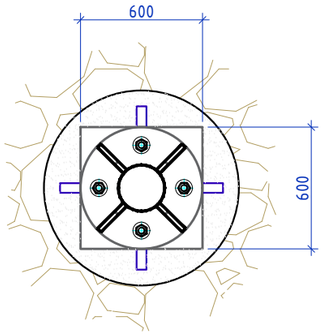

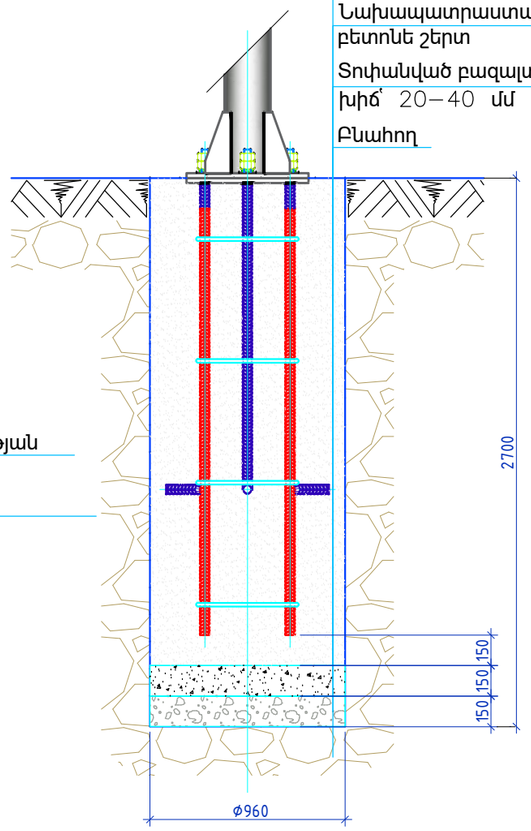

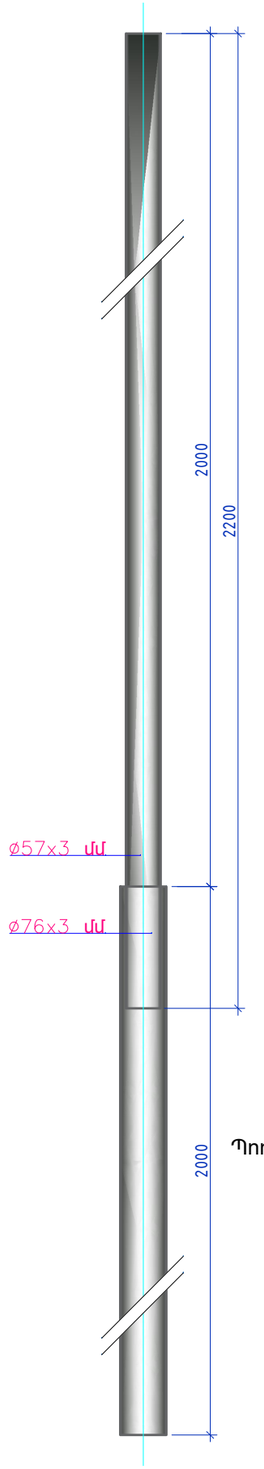

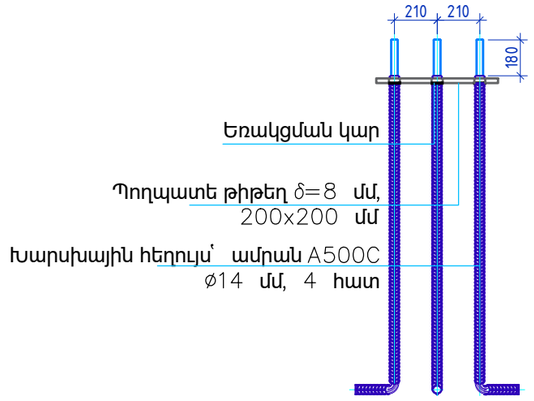

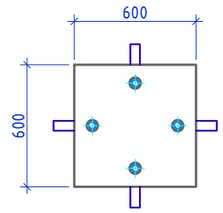

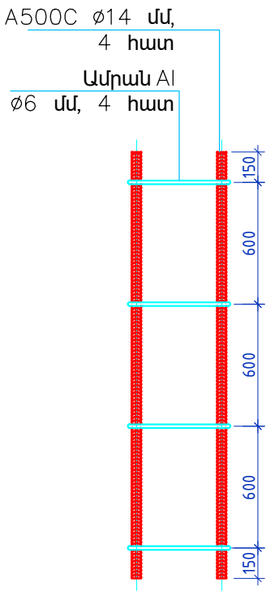

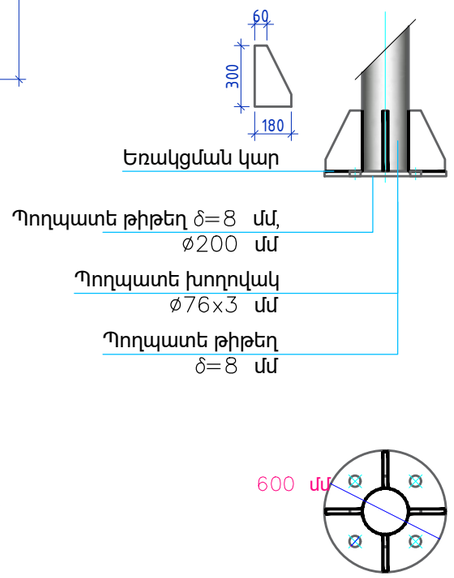

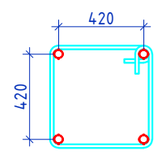

RIGroup

Պատվիրատու՝ Երևանի քաղաքապետարան

ՏՆՕՐԵՆ

Ռ. ԻԳԻԹՅԱՆ

ՃԱՐՏԱՐԱԳԵՏ

Դ. ԴԱՎԹՅԱՆ

ԱՆՎԱՆՈՒՄԸ

ԵՐԵՎԱՆ ՔԱՂԱՔԻ ՇԵՆԳԱՎԻԹ ՎԱՐՉԱԿԱՆ ՇՐՋԱՆԻ ՉԵԽՈՎԻ 36 ՇԵՆՔԻ ԲԱԿԻ ԲԱՐԵԿԱՐԳՄԱՆ ՆԱԽԱԳԻԾ

ՀԱՎԵԼՅԱԼ ԻՆՖՈՐՄԱՑԻԱ

ՀԵՆԱՍՅԱՆ ԱՐՏԱՔԻՆ ՏԵՍՔ

ՓՈՒԼ	ԹԵՐԹ	ԹԵՐԹԵՐ
ԱՆ	3	ԱՑԼ-4

RIGroup

ՍԱՐՔԱՎՈՐՈՒՄՆԵՐԻ, ՆՅՈՒԹԵՐԻ ԵՎ ԿԱՏԱՐՎՈՂ ԱՇԽԱՏԱՆՔՆԵՐԻ ՄԱՍՆԱԳԻՐ

ՄԵԿ ՄԻԱՎՈՐԻ ՀԱՄԱՐ

Հ/Հ	ԱՆՎԱՆՈՒՄԸ	ՏԻՊ, ՄԱԿՆԻՇ	ՉԱՓՄԱՆ ՄԻԱՎՈՐ	ՔԱՆԱԿ	ԾԱՆՈԹ.
1	Բնահողի հորատում մեքենամեխանիզմով, ø 320 մմ, l=900 մմ	4-րդ կարգ	խմ	0.072	
2	Բնահողի և շին աղբի բարձում ինքնաթափին և տեղափոխում		խմ	0.145	
3	Բազալտե խճի նախապատրաստական շերտի իրականացում՝ տոփանումով, ø 320 մմ, l=50 մմ	20-40 մմ	քմ	0.080	
4	Բետոնե նախապատրաստական շերտի իրականացում, ø 320 մմ, l=50 մմ	Բ7.5	խմ	0.004	ГОСТ 7473-2010
5	Բետոնի հիմքի իրականցում, ø 320 մմ, l=800 մմ	Բ15	խմ	0.064	ГОСТ 7473-2010
6	Ամրան ø14 մմ, m=1.21 կգ/մ	A500C	կգ	3.39	ГОСТ 5781-82
7	Ամրան Al ø6 մմ, m=0.222 կգ/մ	Al	կգ кг	0.80	ГОСТ 2590-88
8	Խարսխային հեղույս, Ամրան ø14 մմ, m=1.21 կգ/մ	A500C	կգ	1.62	ГОСТ 5781-82
9	Պողպատե թիթեղ δ=8 մմ, 200x200 մմ, m=62.8 կգ		կգ	2.51	ГОСТ 19903-90
10	Մանեկ	M12	հատ	8	ГОСТ 5915-70
11	Տափօղակ	ø13(M12) x24x2.5	հատ	4	ГОСТ 11371-78
12	Տափօղակ զսպանակային	ø12	հատ	4	ГОСТ 6402-70
13	Պողպատե թիթեղ δ=8 մմ, ø200 մմ, m=62.8 կգ		կգ	1.97	ГОСТ 19903-90
14	Պողպատե թիթեղ δ=8 մմ, 100(20)x60(20) մմ, m=62.8 կգ		կգ	1.11	ГОСТ 19903-90
15	Հենասյան կանգնակ՝ պողպատե խողովակ l=2.0 մ, ø76x3 մմ, m=5.4 կգ		կգ	10.80	ГОСТ 10704-97
16	Հենասյան կանգնակ՝ պողպատե խողովակ l=2.2 մ, ø57x3 մմ, m=4 կգ		կգ	10.80	ГОСТ 5781-82
17	Ներկում յուղաներկով, երկու անգամ		քմ	0.99	ГОСТ 9.032-74
18	Արտաքին լուսավորության ինքնավար ԼԴ լուսատու, 90Վտ, Uանվ-10...16 Վ, 5000 Կ, 3150 Լմ, IP65, -30°...+50° C, լուսավորվածության կարգավորում ծրագրի և ներկառուցված շարժման տվիչի միջոցով, $LiFePO_4$ կուտակիչ մարկոց՝ 12Վ153.6 Վտժ ունակությամբ, 30 Վտ գումարային պիկային հզորությամբ ՖՎ բջիջներ		հատ	1	

RIGroup

Պատվիրատու՝ Երևանի քաղաքապետարան

ՏՆՕՐԵՆ

Ռ. ԻԳԻԹՅԱՆ

ՃԱՐՏԱՐԱԳԵՏ

Դ. ԴԱՎԹՅԱՆ

ԱՆՎԱՆՈՒՄԸ

ԵՐԵՎԱՆ ՔԱՂԱՔԻ ՇԵՆԳԱՎԻԹ ՎԱՐՉԱԿԱՆ ՇՐՋԱՆԻ ՉԵԽՈՎԻ 36 ՇԵՆՔԻ ԲԱԿԻ ԲԱՐԵԿԱՐԳՄԱՆ ՆԱԽԱԳԻԾ

ՀԱՎԵԼՅԱԼ ԻՆՖՈՐՄԱՑԻԱ

ՍԱՐՔԱՎՈՐՈՒՄՆԵՐԻ, ՆՅՈՒԹԵՐԻ ԵՎ ԱՇԽԱՏԱՆՔՆԵՐԻ ՄԱՍՆԱԳԻՐ

ՓՈՒԼ	ԹԵՐԹ	ԹԵՐԹԵՐ
ԱՆ	4	ԱՑԼ-4

RIGroup

ԴԱՇՏԻ ԼՈՒՍԱՎՈՐՈՒԹՅԱՆ ՀԱՏԱԿԱԳԻԾ

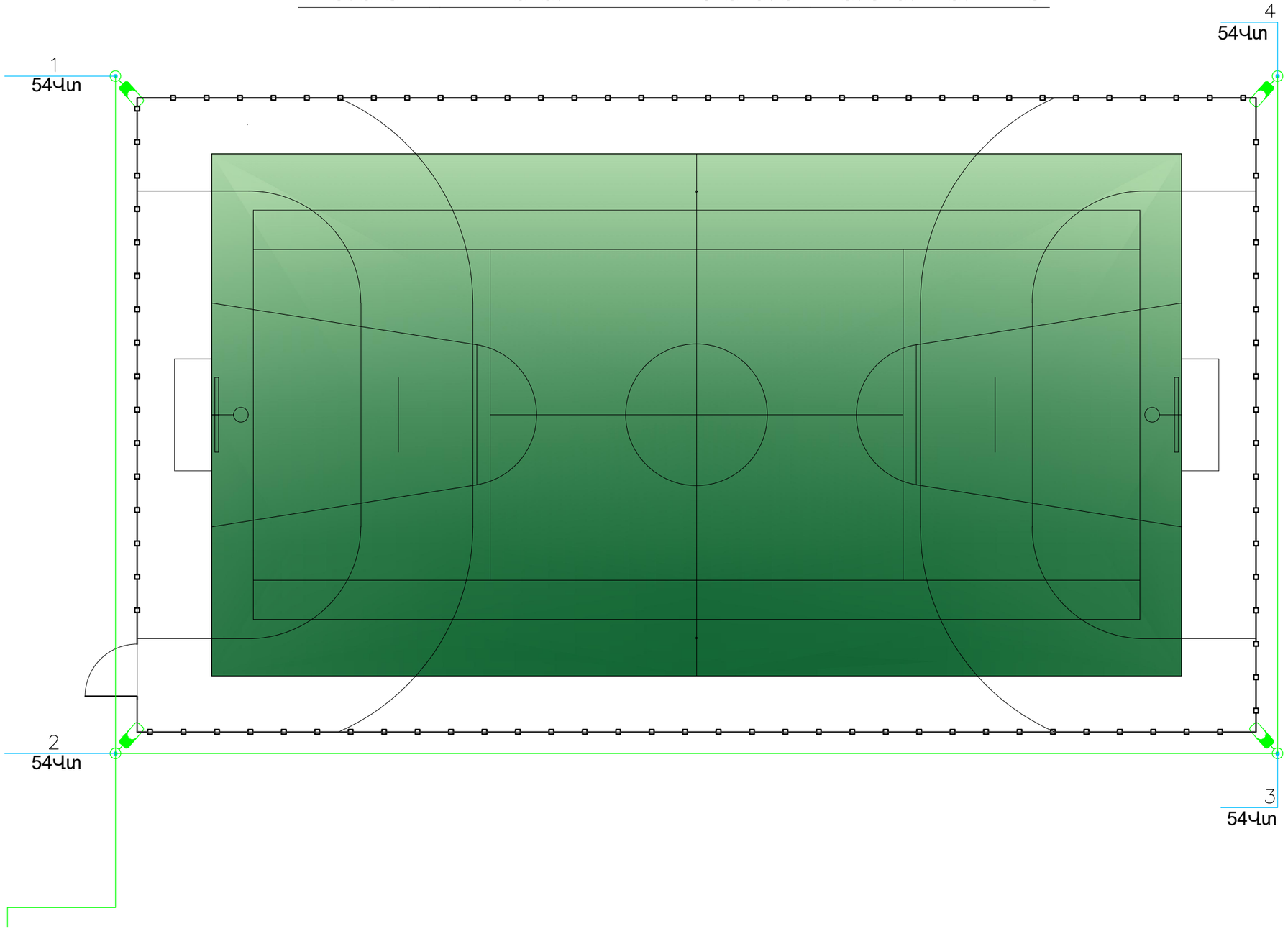

Միացնել գոյություն ունեցող ցանցին

Պատվիրատու՝ Ապարանի քաղաքապետարան	
ՏՆՕՐԵՆ	
Ռ. ԻԳԻԹՅԱՆ	
ՃԱՐՏԱՐԱԳԵՏ	
Դ. ԴԱՎԹՅԱՆ	
ԱՆՎԱՆՈՒՄԸ	
ԵՐԵՎԱՆ ՔԱՂԱՔԻ ՇԵՆԳԱՎԻԹ ՎԱՐՉԱԿԱՆ ՇՐՋԱՆԻ ԵՂԲԱՅՐՈՒԹՅԱՆ 22 ՇԵՆՔԻ ԲԱԿԻ ԲԱՐԵԿԱՐԳՄԱՆ ՆԱԽԱԳԻԾ	
ՀԱՎԵԼՅԱԼ ԻՆՖՈՐՄԱՑԻԱ	
Դաշտի լուսավորության հատակագիծ	

ՓՈՒԼ	ԹԵՐԹ	ԹԵՐԹԵՐ
ԱՆ	1	ԱԼՑ-3

ԷԼԵԿՏՐԱՍԱՐՔԱՎՈՐՈՒՄՆԵՐԻ, ՆՅՈՒԹԵՐԻ ԵՎ ԿԱՏԱՐՎՈՂ ԱՇԽԱՏԱՆՔՆԵՐԻ ՄԱՍՆԱԳԻՐ: ՖՈՒՏԲՈԼԻ ԴԱՇՏ

Հ/Հ	ԱՆՎԱՆՈՒՄ	ՏԻՊ, ՄԱԿՆԻՇ	ՉԱՓՄԱՆ ՄԻԱՎՈՐ	ՔԱՆԱԿ	ԾԱՆՈԹ.
	ՀԵՆԱՍՅՈՒՆԵՐ				
1	Արտաքին լուսավորության հենասյուն, ներառյալ լուսատուն և հիմքը		լրակազմ	4	
	ՄԱԼՈՒԽԻ ԽՐԱՄՈՒՂԻ				
1	Ասֆալտբետոնե շերտերի քանդում		խմ	3.54	
2	Ասֆալտբետոնե ծածկույթի տակ նախապատրաստական շերտերի քանդում		խմ	7.52	
3	Բնահողի քանդում մեխանիզմով՝ T2 խրամուղի	4–րդ կարգ	խմ	42.86	59+60
4	Բնահողի քանդում ձեռքով՝ T2 խրամուղի	4–րդ կարգ	խմ	3.23	
5	Նախաշերտի և վերնաշերտի լիցք ավազից՝ տոփանումով		խմ	8.33	
6	Հետլիցք մեխանիզմով՝ տեղի բնահողից		խմ	35.11	
7	Հետլիցք ձեռքով՝ տեղի բնահողից		խմ	2.64	
8	Ասֆալտբետոնե ծածկույթի տակ նախապատրաստական շերտի իրականացում 170 մմ		քմ	44.25	
9	Ծածկույթի իրականացում խոշորահատիկ ասֆալտբետոնից 40 մմ		քմ	44.25	
10	Ծածկույթի իրականացում մանրահատիկ ասֆալտբետոնից 40 մմ		քմ	44.25	
11	Բնահողի և շին աղբի բարձում ինքնաթափին և տեղափոխում		խմ	38.79	
12	Ազդանշանային ժապավեն 1 մալուխի համար		գմ	119	
13	Պոլիէթիլենային (ցածր ճնշման) ծալքախողովակ ø 32/25 մմ տրամագծով	ПНД	մ	130	
14	Մալուխ պղնձե, բազմաջիղ, վինիլային թաղանթով և մեկուսացումով, կտրվածքը 3x6 քմմ	ВВГнг	մ	140	
	ԿԱՌԱՎԱՐՄԱՆ ՎԱՀԱՆ				
1	Կառավարման վահան, մետաղական արկղ (ԲxLxԽ) 600x400x220 մմ, համալրվում է՝		հատ	1	
2	Միաբևեռ միաֆազ ինքնավար անջատիչ՝ ջերմային և էլեկտրամագնիսական խզիչներով, Uանվ~220 Վ, Iանջ=3 Ա	MCB	հատ	2	
4	Լուսային ռելե Uանվ~220 Վ, IP44, Iկոն=5 Ա		հատ	1	
5	Ժամանակային ռելե, 24 ժ, 15 ր կարգավորմամբ, Uանվ~220 Վ, Uկոն~220 Վ, Iկոն=5 Ա, 1 ՆԲ		հատ	1	
6	Մոդուլային մագնիսական թողարկիչ Uփաթ~220 Վ, Uկոն~220 Վ, Iկոն=16 Ա, 3ՆԲ/ՆՓ+ ՆԲ		հատ	1	
7	Հաղորդալար պղնձե, բազմաջիղ, ՊՎՔ մեկուսացմամբ 1x1.0 քմմ կտրվածքով	ПВ–3	մ	16	

RIGroup

Պատվիրատու՝
Ապարանի քաղաքապետարան

ՏՆՕՐԵՆ
Ռ. ԻԳԻԹՅԱՆ

ՃԱՐՏԱՐԱԳԵՏ
Դ. ԴԱՎԹՅԱՆ

ԱՆՎԱՆՈՒՄԸ

ԵՐԵՎԱՆ ՔԱՂԱՔԻ ՇԵՆԳԱՎԻԹ ՎԱՐՉԱԿԱՆ ՇՐՋԱՆԻ ԵՂԲԱՅՐՈՒԹՅԱՆ 22 ՇԵՆՔԻ ԲԱԿԻ ԲԱՐԵԿԱՐԳՄԱՆ ՆԱԽԱԳԻԾ

ՀԱՎԵԼՅԱԼ ԻՆՖՈՐՄԱՑԻԱ

Էլեկտրասարքավորումների, նյութերի և կատարվող աշխատանքների մասնագիր: Ֆուտբոլի դաշտ

ՓՈՒԼ	ԹԵՐԹ	ԹԵՐԹԵՐ
ԱՆ	2	ԱԼՑ-3

RIGroup

ՀԵՆԱՍՅԱՆ ԱՐՏԱՔԻՆ ՏԵՍՔ: ՍԱՐՔԱՎՈՐՈՒՄՆԵՐԻ, ՆՅՈՒԹԵՐԻ ԵՎ ԿԱՏԱՐՎՈՂ ԱՇԽԱՏԱՆՔՆԵՐԻ ՄԱՍՆԱԳԻՐ

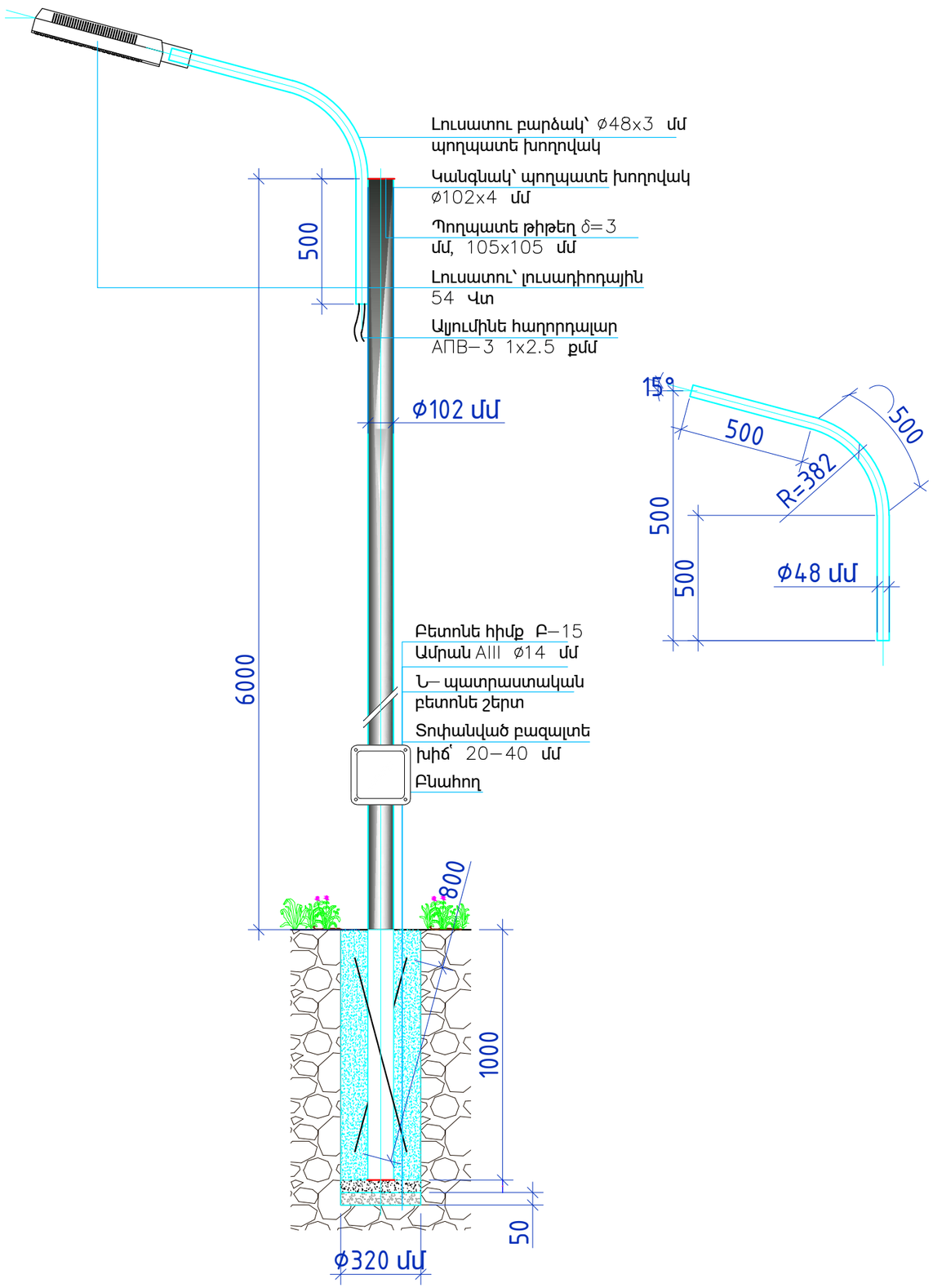

ՀԵՆԱՍՅԱՆ (ՄԵԿ ՄԻԱՎՈՐ) ՍԱՐՔԱՎՈՐՈՒՄՆԵՐԻ, ՆՅՈՒԹԵՐԻ ԵՎ ԿԱՏԱՐՎՈՂ ԱՇԽԱՏԱՆՔՆԵՐ ՄԱՍՆԱԳԻՐ

Հ/Հ	ԱՆՎԱՆՈՒՄԸ	ՏԻՊ, ՄԱԿՆԻՇ	ՉԱՓՄԱՆ ՄԻԱՎՈՐ	ՔԱՆԱԿ	ԾԱՆՈԹ.
	ՀԻՄՔ				
1	Բնահողի հորատում մեքենամեխանիզմով, ø 320 մմ, l=1100 մ	4-րդ կարգ	խմ	0.088	
2	Բազալտե խճի նախապատրաստական շերտի իրականացում՝ տոփանումով, ø 320 մմ, l=50 մմ	20-40 մմ	քմ	0.080	
3	Բետոնե նախապատրաստական շերտի իրականացում, ø 320 մմ, l=50 մմ	Բ7.5	խմ	0.004	
4	Բետոնի հիմքի իրականցում, ø 320 մմ, l=1000 մմ	Բ15	խմ	0.080	
5	Ավելորդ բնահողի բարձում ինքնաթափին և տեղափոխում	3-րդ կարգ	տ	0.177	
	ՄԵՏԱՂԱԿԱՆ ԿԱՌՈՒՑՎԱԾՔՆԵՐ				
1	Հենասյան կանգնակ՝ պողպատե խողովակ l=7 մ, ø102x4 մմ, m=9.67 կգ		կգ	67.69	ГОСТ 10704-97
2	Ամրան AIII ø14 մմ, l=0.8 մմ, m=1.21 կգ		կգ	1.94	ГОСТ 5781-82
3	Լուսատուի բարձակ՝ պողպատե խողովակ l=1.5 մ, ø48x3 մմ, m=3.33 կգ		կգ	5.00	ГОСТ 10704-97
4	Պողպատե թիթեղ, 3 մմ հաստությամբ, 105x105 մմ, m=23.55 կգ		քմ	0.0221	ГОСТ 19903-90
5	Ներկում յուղաներկով, երկու անգամ		քմ	1.91	ГОСТ 9.032-74
	ԷԼԵԿՏՐԱԿԱՆ ՍԱՐՔԱՎՈՐՈՒՄՆԵՐ ԵՎ ՆՅՈՒԹԵՐ				
1	Արտաքին լուսավորության ԼԴ լուսատու, 54 Վտ, Uաշխ~176-276 Վ, cosφ=0.97, 4000 Կ, 6650 Լմ, IP66, -40°...+40° C, 30000 ժ		հատ	1	
2	Մետաղական բաժանարար տուփ 221x221x99 մմ, IP54	У-996 У2	հատ	1	
3	Սեղմակաշար 3x6 քմմ		լրակազմ	3	տեղադրվում է У-996 У2-ի մեջ
4	Հաղորդալար ալյումինե, միաջիղ, ՊՎՔ մեկուսացմամբ 1x2.5 քմմ կտրվածքով	АПВ-3	մ	15	

RIGroup

Պատվիրատու՝
Ապարանի քաղաքապետարան

ՏՆՕՐԵՆ
Ռ. ԻԳԻԹՅԱՆ

ՃԱՐՏԱՐԱԳԵՏ
Դ. ԴԱՎԹՅԱՆ

ԱՆՎԱՆՈՒՄԸ

ԵՐԵՎԱՆ ՔԱՂԱՔԻ ՇԵՆԳԱՎԻԹ ՎԱՐՉԱԿԱՆ ՇՐՋԱՆԻ ԵՂԲԱՅՐՈՒԹՅԱՆ 22 ՇԵՆՔԻ ԲԱԿԻՐ ԲԱՐԵԿԱՐԳՄԱՆ ՆԱԽԱԳԻԾ

ՀԱՎԵԼՅԱԼ ԻՆՖՈՐՄԱՑԻԱ

Հենասյան արտաքին տեսք: Սարքավորումների, նյութերի և կատարվող աշխատանքների մասնագիր

ՓՈՒԼ	ԹԵՐԹ	ԹԵՐԹԵՐ
ԱՆ	3	ԱԼՑ-3

RIGroup

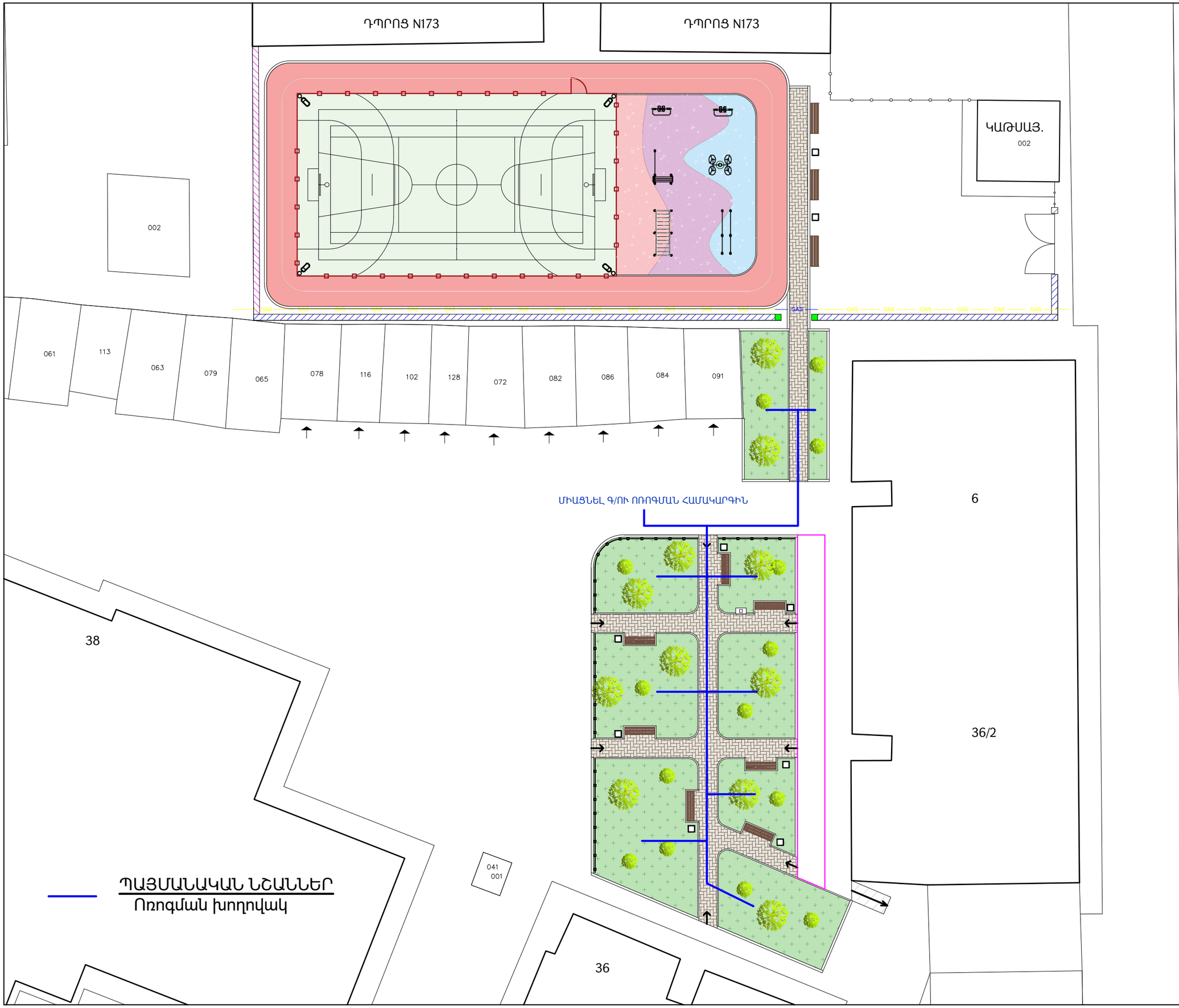

RIGroup

Պատվիրատու՝

Երևանի քաղաքապետարան

ՏՆՕՐԵՆ

Ռ. ԻԳԻԹՅԱՆ

ՃԱՐՏԱՐԱՊԵՏ

Վ. ԱԶՈՅԱՆ

Կ. ԹԻՐԱԲՅԱՆ

ՆԱԽԱԳԾԵՑ

Վ. ԳՐԻԳՈՐՅԱՆ

ՃԱՐՏԱՐԱՊԵՏԱԿԱՆ ՄԱՍ

ԱՆՎԱՆՈՒՄԸ

ԵՐԵՎԱՆ ՔԱՂԱՔԻ ՇԵՆԳԱՎԻԹ ՎԱՐՉԱԿԱՆ ՇՐՋԱՆԻ ՉԵԽՈՎԻ 36 ՇԵՆՔԻ ԲԱԿԻ ԲԱՐԵԿԱՐԳՄԱՆ ՆԱԽԱԳԻԾ

ՀԱՎԵԼՅԱԼ ԻՆՖՈՐՄԱՑԻԱ

ՈՌՈԳՄԱՆ ՑԱՆՑԻ ՀԱՏԱԿԱԳԻԾ
Մ1:250

ՓՈՒԼ	ԹԵՐԹ	ԹԵՐԹԵՐ
ԱՆ	1	12

RIGroup

Փականային հոր

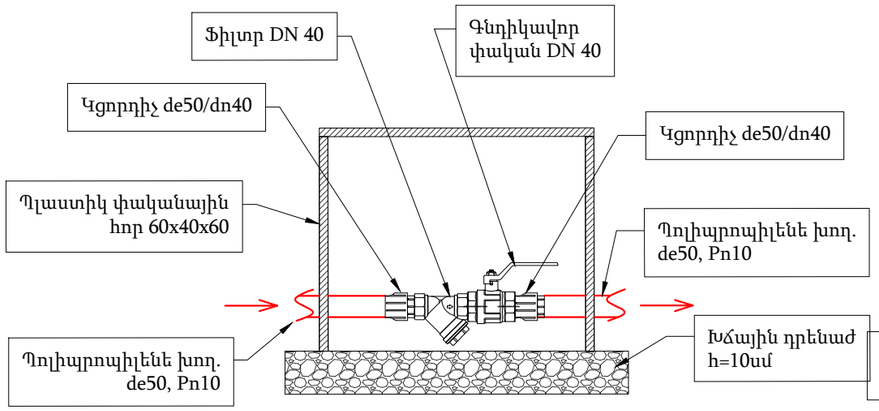

Դատարկման հոր

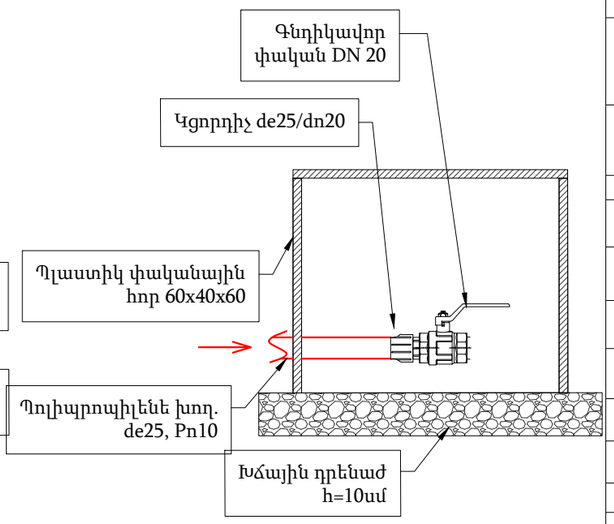

ԽՐԱՄՈՒՂՈՒ ՏԻՊԱՅԻՆ ԿՏՐՎԱԾՔ, ԲՆԱՀՈՂԵՐԻ ՀԱՏՎԱԾՆԵՐՈՒՄ

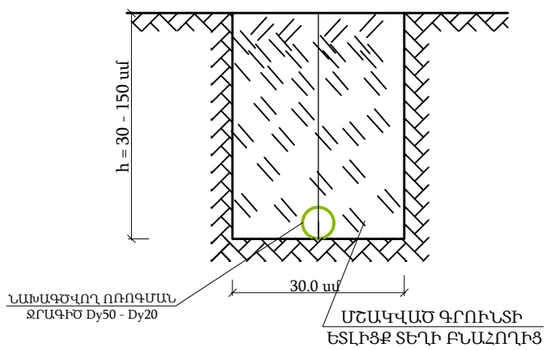

ՑՆՑՈՒՂ ԿԱՆԳՆԱԿՆԵՐԻ ԴԱՍԱՎՈՐՄԱՆ ՍԽԵՄԱ

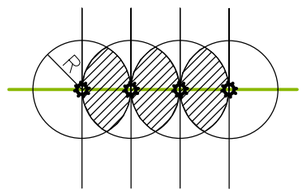

ԽՐԱՄՈՒՂՈՒ ՏԻՊԱՅԻՆ ԿՏՐՎԱԾՔ, ԱՍՖԱԼՏԲԵՏՈՆԵ ԾԱԾԿՈՒՅԹԻ ՀԱՏՎԱԾՆԵՐՈՒՄ

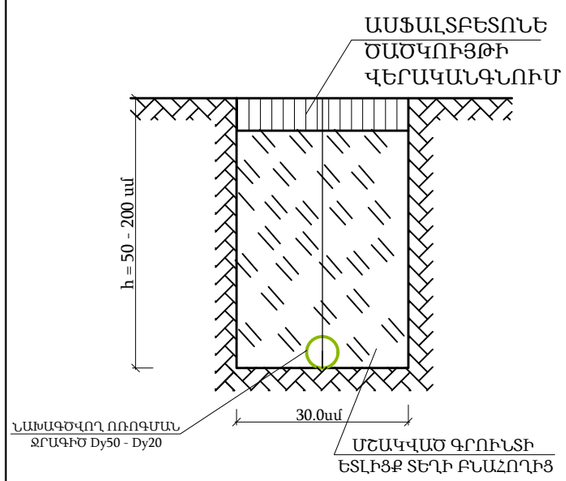

Ջրթող հանգույցի սխեմա

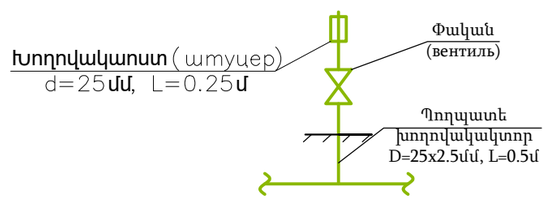

Ցնցուղային հանգույցի սխեմա

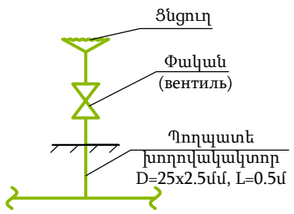

Հ/հ	Աշխատանքների և ծախսերի անվանումը	Չափ. միավոր	Քանակ
1	Ասֆալտի շերտի քանդում	$մ^3$	5
2	Գրունտի մշակում ձեռքով մինչև 2մ խորությամբ, առանց ամրակապման, թեքություններով, փոսերի փորում մինչև 1,5մ խորությամբ, 3 կարգ	$մ^3$	6,9
3	Գրունտի մշակում ձեռքով մինչև 2մ խորությամբ, առանց ամրակապման, թեքություններով, և փոսերի փորում մինչև 1,5մ խորությամբ, 4 կարգ	$մ^3$	39,1
4	Ավազի նախապատրաստական շերտ	$մ^3$	6,5
5	Խողովակաշար պոլիէթիլենային խողովակներով, տրամագիծը 50*4.6մմ	մ	118
6	Խողովակաշար պոլիէթիլենային խողովակներով, տրամագիծը d- 40*3.7մմ	մ	28
7	Խողովակաշար պոլիէթիլենային խողովակներով, տրամագիծը d- 32*3մմ	մ	25
8	Խողովակաշար պոլիէթիլենային խողովակներով, տրամագիծը d- 25*2.3մմ	մ	53
9	Պոլիէթիլենե ձևավոր մասերի տեղադրում d=50 մմ	հատ	5
10	Պոլիէթիլենե ձևավոր մասերի տեղադրում d=40 մմ	հատ	5
11	Կարճախողովակ փականով և շտուցերով	հատ	8
12	Ավտոմատ ստացիոնար որոգում d 15	հատ	18
13	Դատարկման գնդիկավոր փական d 20	հատ	3
14	Պոլիէթիլենե ձևավոր մասերի տեղադրում d=25-32 մմ	հատ	70
15	Պողպատե պատյանի տեղադրում, տրամագիծը 100մմ	մ	52,7
16	Պողպատյա պատյանի ներկում հակակոռոցիոն ներկով 2 անգամ	$մ^2$	15
17	Ջեռուցման, սառը և տաք ջրամատակարարման խողովակաշարերի հիդրավլիկ փորձարկում, մինչև 50մմ տրամագծով	մ	224
18	Պլաստիկ փականային հոր 60x40x60	հատ	2
19	Պաշտպանիչ շերտի իրականացում ավազով	$մ^3$	6
20	Եռլիցք ձեռքով խրամուղիների, փոսորակների և փոսերի 2 կարգ գրունտներում	$մ^3$	4,95
21	Եռլիցք ձեռքով խրամուղիների, փոսորակների և փոսերի 3 կարգ գրունտներում	$մ^3$	28,1
22	Հարթեցում ձեռքով, տարածքի, հողային շինվածքների վերնածածկի և լանջի, 2 կարգ գրունտներում	$մ^2$	19,5
23	Հարթեցում ձեռքով, տարածքի, հողային շինվածքների վերնածածկի և լանջի, 3 կարգ գրունտներում 10սմ հաստ.	$մ^2$	110,5
24	Ռետինե ճկափող d20մմ	մ	60

ՋՐԹՈՂ ՀԱՆԳՈՒՅՑԻ ՄԱՄՆԱԳԻՐ

Հ/Հ	Ա Ն Վ Ա Ն Ո Ւ Մ	Չափ. միավոր	Քանակ
1	2	3	4
1	Պողպատե էլ. եռակցվող խողովակակտոր, միակողմանի պարուրակով D=25x2.5մմ, ГОСТ10704-91	գծմ	0.5
2	Փական, Dy25 PN = 1.0 ՄՊա	հատ	1
3	Խողովակապտուկ D=25մմ, L=25սմ	հատ	1

ՑՆՑՈՒՂԱՅԻՆ ՀԱՆԳՈՒՅՑԻ ՄԱՄՆԱԳԻՐ

Հ/Հ	Ա Ն Վ Ա Ն Ո Ւ Մ	Չափ. միավոր	Քանակ
1	2	3	4
1	Պողպատե էլ. եռակցվող խողովակակտոր, միակողմանի պարուրակով D=25x2.5մմ, ГОСТ 10704–91	գծմ	0.5
2	Փական, Dy25 PN = 1.0 ՄՊա	հատ	1
3	Պողպատե ցնցուղ, Dy25 PN = 1.0 ՄՊա	հատ	1

RIGroup

Պատվիրատու՝
Երևանի քաղաքապետարան

ՏՆՕՐԵՆ
Ռ. ԻԳԻԹՅԱՆ

ՆԳՃ
Հ. ՀԱՐՈՒԹՅՈՒՆՅԱՆ

ԱՆՎԱՆՈՒՄԸ

ԵՐԵՎԱՆ ՔԱՂԱՔԻ ՇԵՆԳԱՎԻԹ ՎԱՐՉԱԿԱՆ ՇՐՋԱՆԻ ՀԵԽՈՎԻ 36 ՇԵՆՔԻ ԲԱԿԻ ԲԱՐԵԿԱՐԳՄԱՆ ՆԱԽԱԳԻԾ

ՀԱՎԵԼՅԱԼ ԻՆՖՈՐՄԱՑԻԱ

ՈՌՈԳՄԱՆ ՑԱՆՑԻ ՄԱՄՆԱԳԻՐ

ՓՈՒԼ	ԹԵՐԹ	ԹԵՐԹԵՐ
ԱՆ	2	2

RIGroup